SUNGROW
Clean power for all

Integrated DC Charger

Quick Installation Guide

IDC30E

IDC30E-QIMUL-Ver16-202508

EN

- Contents may be periodically updated or revised due to product development. The information in this guide is subject to change without notice. In no case shall this guide substitute for the user manual or relatednotes on the device.
- Make sure to read over, fully understand and strictly follow the detailed instructions of the user manual and other related regulations before installing the equipment. The user manual can be downloaded by visiting the website at http://support.sungrowpower.com/; or it can be obtained by scanning the QR code on the side of the equipment or the back cover of this guide.
- All installations must be performed by qualified personnel who should have training for installation and commissioning of electrical system, as well as dealing with hazards, have knowledge of the manual and of the local regulations and directives.
- Before installation, check that the package contents are intact and complete compared to the packing list. Contact SUNGROW or the distributor in case of any damaged or missing components.
- The cable used must be intact and well insulated. Operation personnel must wear proper personal protective equipment (PPE) all the time.
- Any violation could result in personal death or injury or device damage, and will void the warranty.

Safety Statement

Failure to comply with the requirements of this document and the user manual may cause casualties or equipment damage, and SUNGROW shall not assume any liability.

⚠ DANGER

- High voltages are present during operation and could cause electrical shock, resulting in death, serious personal injury, or property damage.
- Non-qualified personnel shall not disassemble the components

⚠ CAUTION

- Keep the charger away from flammable and explosive substances. Store it in a dry, clean, and well-ventilated place, free from harmful gases. Do not store it near the corrosive objects.

⚠ NOTICE

- During transport, the charger shall be securely packed in a wooden box, and marked with the loading direction. The charger shall not be stored upside down.
- During transport, tighten the equipment to avoid violent shaking and bumps that damage the package.
- After the arrival of goods, check for transport damage and, if any, contact the shipping company or SUNGROW.
- Check if the devices inside the package are the same as that of the delivery list.

The symbol on the charger body are as follows.

	Disconnect the inverter from all the external power sources before service!		There is a danger from a hot surface that may exceed 60°C.
	Danger to life due to high voltages! Only qualified personnel can open and service the inverter.		Check the user manual before service!

UKCA mark of conformity.	Do not dispose of the inverter together with household waste.
TÜV mark of conformity.	CE mark of conformity. EU/EEA Importer.
RoHS labeling The product complies with the requirements of the applicable EU directives.	

EU Declaration of Conformity

within the scope of the EU directives:

- Low Voltage Directive 2014/35/EU (LVD)
- Electromagnetic compatibility Directive 2014/30/EU (EMC)
- Radio Equipment Directive 2014/53/EU (RED)
- The restriction of the use of certain hazardous substances (RoHS) in electrical and electronic equipment Directive 2011/65/EU and Commission Delegated Directive (EU)2015/863

The manufacturer Sungrow Power Supply Co., Ltd., China hereby confirms that the product IDC30E complies with the essential requirements and other relevant provisions of Directive 2014/35/EU, 2014/30/EU, 2014/53/EU, 2011/65/EU and (EU)2015/863. The full EU Declaration of Conformity can be found at https://support.sungrowpower.com/PdfDetail?id=1718175024908062721.

Radio dat

Radio Technology	WIFI	RFID	LTE
Radio spectrum	802.11b/g/n 2412~2472MHz	13.56MHz	B1, B3, B7, B8, B20, B28, B38, B40
Maximum transmitted power	16.96dBm	20 dBμA/m	25.0dBm

*Technical parameters listed above apply to EU countries only.

Manufacturer:
Sungrow Power Supply Co., Ltd.
No 1699. Xiyou Road,Hefei 230088.P.R China

For EU only
EU/EEA Importer:
Sungrow Deutschland GmbH Balanstraße 59, 81541 München, Germany

- Der Inhalt des Dokuments wird im Zuge der Produktweiterentwicklung regelmäßig aktualisiert oder überarbeitet. In zukünftigen Versionen werden vermutlich Änderungen am Dokument vorgenommen. Dieses Dokument kann auf keinen Fall das Benutzerhandbuch und die Sicherheitshinweise am Produkt ersetzen.
- Lesen Sie das Benutzerhandbuch und die maßgeblichen Normen und Spezifikationen vor der Ausführung von Arbeiten sorgfältig durch. Sie können diese Informationen abrufen, indem Sie sich auf der Supportplattform von Sungrow unter http://support.sungrowpower.com/ anmelden oder den QR-Code scannen, der sich seitlich am Produkt oder auf der Rückseite der Kurzinstallationsanleitung befindet.
- Alle Arbeiten dürfen nur von qualifiziertem Personal ausgeführt werden. Das qualifizierte Personal muss speziell geschult worden sein, diese Anleitung gründlich gelesen haben, die Sicherheitshinweise für den Betrieb verstehen und mit den örtlichen Normen und Sicherheitsvorschriften für elektrische Anlagen vertraut sind.
- Prüfen Sie vor der Installation des Produkts, ob die Lieferung gemäß Packliste vollständig ist und mit der Bestellung übereinstimmt und ob offensichtliche Schäden vorhanden sind. Wenden Sie sich bei Schäden oder unvollständigem Lieferumfang an die Spedition oder SUNGROW.
- Die für das Ladegerät verwendeten Kabel müssen unbeschädigt und gut isoliert sein. Verwenden Sie isolierende Werkzeuge, und tragen Sie persönliche Schutzausrüstung.
- Eine Nichtbeachtung der vorstehenden Anforderungen kann Personen- oder Sachschäden zur Folge haben.

Sicherheitserklärung

Eine Nichtbeachtung der Anforderungen in diesem Dokument und im Benutzerhandbuch kann Personen- oder Sachschäden zur Folge haben, für die SUNGROW keine Haftung übernimmt.

⚠ GEFAHR

- Im laufenden Betrieb liegen hohe Spannungen an. Es besteht die Gefahr von Stromschlägen, die zum Tod sowie zu schweren Personen- und Sachschäden führen können.
- Die Komponenten dürfen nur von Fachpersonal auseinandergebaut werden.

⚠ VORSICHT

Halten Sie das Ladegerät fern von brennbaren und explosiven Stoffen. Bewahren Sie das Gerät an einem trockenen, sauberen und gut belüfteten Ort aufzubewahren, der frei von schädlichen Gasen ist. Bewahren Sie das Gerät nicht in der Nähe korrosiver Gegenstände auf.

⚠ HINWEIS

- Während des Transports ist das Ladegerät sicher in einer Holzkiste zu verpacken und mit der Laderichtung zu kennzeichnen. Das Ladegerät darf nicht verkehrt herum gelagert werden.
- Achten Sie beim Transport darauf, dass das Gerät fixiert ist, damit die Verpackung nicht durch heftige Stöße beschädigt wird.
- Prüfen Sie die Ware nach dem Eintreffen auf Transportschäden, und melden Sie etwaige Schäden umgehend der Spedition oder SUNGROW.

Kontrollieren Sie, ob der Verpackungsinhalt mit dem Lieferschein übereinstimmt.

Die Symbole auf dem Gehäuse des Ladegeräts lauten wie folgt.

	Trennen Sie den Wechselrichter vor jeglichen Wartungsarbeiten von allen externen Stromquellen!		Es besteht Gefahr durch heiße Oberflächen mit über 60 °C..

	Lebensgefahr durch Hochspannung! Der Wechselrichter darf nur von qualifiziertem Personal geöffnet und gewartet werden		Lesen Sie vor der Durchführung von Wartungsarbeiten das Benutzerhandbuch!
	UKCA mark of conformity.		Entsorgen Sie den Wechselrichter nicht im Hausmüll.
	UKCA-Prüfzeichen.		CE-Prüfzeichen. EU/EWR-Importeur.
	RoHS-Kennzeichnung Das Produkt erfüllt die Anforderungen der einschlägigen EU-Richtlinien.		

EU-Konformitätserklärung

im Rahmen der EU-Richtlinien:

- Niederspannungsrichtlinie 2014/35/EU (NSR)
- Richtlinie über elektromagnetische Verträglichkeit 2014/30/EU (EMV)
- Funkanlagen-Richtlinie 2014/53/EU (RED)
- Richtlinie 2011/65/EU über die Beschränkung der Verwendung bestimmter gefährlicher Stoffe (RoHS) in Elektro- und Elektronikgeräten und Delegierte Richtlinie (EU) 2015/863 der Kommission。

Die Herstellerin Sungrow Power Supply Co., Ltd., China bestätigt hiermit, dass das Produkt IDC30E den grundlegenden Anforderungen und anderen einschlägigen Bestimmungen der Richtlinien 2014/35/EU, 2014/30/EU, 2014/53/EU, 2011/65/EU and (EU)2015/863 entspricht.

Die vollständige EU-Konformitätserklärung kann unter https://support.sungrowpower.com/PdfDetail?id=1718175184841068546.

Funkdaten

Funktechnik	WLAN	RFID	LTE
Funkspektrum	802.11b/g/n 2412~2472MHz	13.56MHz	B1, B3, B7, B8, B20, B28, B38, B40
Maximale Sendeleistung	16.96dBm	20 dBμA/m	25.0dBm

*Die vorstehenden technischen Parameter gelten nur für EU-Länder.

Hersteller :
Sungrow Power Supply Co., Ltd.
No 1699. Xiyou Road,Hefei 230088.P.R.China

Nur für die EU
EU/EWR-Importeur: Sungrow Deutschland GmbH
Balanstraße 59, 81541 München, Deutschland

ES

- Debido al desarrollo del producto, el contenido del documento se actualizará o se revisará de forma periódica. Es probable que se realicen cambios en las siguientes ediciones del documento. Este documento no puede sustituir en ningún caso al manual de usuario ni a las instrucciones de seguridad del producto.
- Antes de realizar cualquier operación, lea con detenimiento el manual de usuario, así como las normas de seguridad y las especificaciones pertinentes. Puede obtener información iniciando sesión en la plataforma de soporte de Sungrow que se encuentra en http://support.sungrowpower.com/, o bien escaneando el código QR que figura en el lateral del producto o en la contraportada de la guía de instalación rápida.
- Solo el personal cualificado puede efectuar las operaciones. El personal cualificado deberá haber recibido formación especial, haber leído estas instrucciones a conciencia, entender las instrucciones de seguridad relativas a las operaciones y conocer las normas locales y las normativas de seguridad de sistemas eléctricos.
- Antes de instalar el producto, compruebe si el albarán está completo y coincide con el pedido y si hay daños evidentes en el producto. Póngase en contacto con la empresa de transporte o con SUNGROW directamente en caso de que algún componente falte o esté dañado.
- Los cables utilizados para el cargador deben estar intactos y bien aislados. Use herramientas con aislamiento y equipo de protección individual durante las operaciones.
- El incumplimiento de cualquiera de los requisitos citados puede provocar daños personales o en los equipos.

Declaración de seguridad

El incumplimiento de los requisitos de este documento y del manual de usuario puede provocar daños personales o en los equipos y SUNGROW no asumirá ninguna responsabilidad al respecto.

⚠ PELIGRO

- Durante el funcionamiento, existen altas tensiones que podrían generar descarga eléctrica, lo que podría provocar la muerte, lesiones personales graves o daños materiales.
- El personal no cualificado no debe desmontar los componentes.

⚠ PRECAUCIÓN

- Mantenga el cargador alejado de sustancias inflamables o explosivas. Almacénelo en un lugar seco, limpio y bien ventilado, libre de gases nocivos. No almacene el producto cerca de elementos corrosivos.

⚠ AVISO

- Durante el transporte, el cargador deberá embalarse de forma segura en una caja de madera en la que se indique la dirección de carga. El cargador no se colocará nunca en posición invertida.
- Durante el transporte, sujetar bien el equipo para evitar sacudidas violentas y golpes que puedan dañar el paquete.
- Al recibir el producto, verifique si se han producido daños durante el transporte. En caso afirmativo, póngase en contacto con la empresa de transporte o con SUNGROW.
- Compruebe que los dispositivos contenidos en el paquete sean los mismos que figuran en el albarán.

Estos son los símbolos que se encuentran en el cuerpo del cargador.

	¡Desconecte el inversor de todas las fuentes de alimentación externas antes del mantenimiento!		Hay peligro de una superficie caliente que puede superar los 60 °C.

	¡Peligro de muerte por alta tensión! Solo el personal cualificado puede abrir y reparar el inversor.		¡Consulte el manual del usuario antes del mantenimiento!
	Marca de conformidad UKCA..		No deseche el inversor junto con la basura doméstica.
	Marca de conformidad TÜV.		Marca de conformidad CE. Importador para UE/EEE.
	Etiquetas RoHS El producto cumple con los requisitos de las directivas pertinentes de la UE.		

Declaración de conformidad de la UE

dentro del ámbito de aplicación de las directivas de la UE:

- Directiva 2014/35/UE sobre baja tensión (LVD)
- Directiva 2014/30/UE sobre compatibilidad electromagnética (EMC)
- Directiva 2014/53/UE sobre equipos radioeléctricos (RED)
- Directiva 2011/65/UE sobre restricciones a la utilización de determinadas sustancias peligrosas en aparatos eléctricos y electrónicos (RoHS) y la Directiva Delegada (UE) 2015/863 de la Comisión

Por el presente, SUNGROW confirma que los productos que se describen en este documento cumplen con los requisitos fundamentales y otras disposiciones pertinentes de las directivas antes mencionadas. El texto completo de la declaración de conformidad de la UE se puede encontrar en support.sungrowpower.com.

Datos de radio

Tecnología de radio	WiFi	RFID	LTE
Espectro de radio	802.11b/g/n 2412~2472 MHz	13,56 MHz	B1, B3, B7, B8, B20, B28, B38, B40
Potencia máxima transmitida	16,96 dBm	20 dBμA/m	25,0 dBm

*Los parámetros técnicos enumerados anteriormente se aplican exclusivamente a los países de la UE

Fabricante :
Sungrow Power Supply Co., Ltd.
No 1699. Xiyou Road,Hefei 230088.P.R.China

Sólo para la UE
Importador UE/EEE: Sungrow Deutschland GmbH
Balanstraße 59, 81541 München, Alemania

FR

- Le contenu du document peut être périodiquement mis à jour ou révisé en raison du développement constant du produit. Des modifications peuvent éventuellement être apportées au document en raison des modifications ultérieures. Ce document ne peut en aucun cas remplacer le manuel d'utilisation et les consignes de sécurité figurant sur le produit.
- Veuillez lire attentivement le manuel d'utilisation et les normes et spécifications pertinentes avant d'effectuer toute opération. Vous pouvez obtenir ces informations en vous connectant à la plateforme de support de Sungrow via http://support.sungrowpower.com/ ou en scannant le code QR situé sur le côté du produit ou au dos du guide d'installation rapide.
- Toutes les opérations ne doivent être effectuées que par du personnel qualifié. Le personnel qualifié doit être spécialement formé, lire attentivement ces instructions, comprendre les consignes de sécurité relatives au fonctionnement et être familiarisé avec les normes locales et les règles de sécurité du système électrique.
- Avant d'installer le produit, vérifiez si la liste de colisage est complète et conforme à la commande, et s'il n'y a pas de dommages évidents. Contactez le transporteur ou SUNGROW directement en cas de dommage ou d'éléments manquants.
- Les câbles utilisés pour le chargeur doivent être intacts et bien isolés. Utilisez des outils d'isolation et portez des équipements de protection individuelle.
- Le non-respect de l'une des exigences susmentionnées peut entraîner des dommages corporels ou matériels.

Déclaration de sécurité

Le non-respect des exigences du présent document et du manuel d'utilisation peut entraîner des accidents ou des dommages au matériel, et SUNGROW n'en assume pas la responsabilité.

⚠ Danger

- Des tensions élevées sont présentes pendant le fonctionnement de l'appareil et peuvent provoquer des chocs électriques, entraînant la mort, des blessures graves ou des dommages matériels.
- Le personnel non qualifié ne doit pas démonter les composants.

⚠ ATTENTION

- Conservez le chargeur à l'écart des substances inflammables et explosives. Stockez-le dans un endroit sec, propre et bien ventilé, à l'abri des gaz nocifs. Ne le rangez pas à proximité d'objets corrosifs.

⚠ AVIS

- Pendant le transport, le chargeur doit être solidement emballé dans une caisse en bois et marqué du sens du chargement. Le chargeur ne doit pas être stocké à l'envers.
- Pendant le transport, serrez l'appareil pour éviter les secousses violentes et les chocs qui endommagent l'emballage.
- Après l'arrivée des marchandises, vérifiez qu'il n'y a pas de dommages dus au transport et, le cas échéant, contactez le transporteur ou SUNGROW.
- Vérifiez si les appareils contenus dans le colis sont identiques à ceux de la liste de livraison.

Le symbole se trouvent sur le boîtier du chargeur comme suit.

⚠	Déconnectez l'onduleur de toutes les sources d'alimentation externes avant tout entretien de celui-ci !	♨	Une surface chaude pourrait dépasser 60 °C.

	Danger de mort dû aux hautes tensions ! Seul le personnel qualifié peut ouvrir et entretenir l'onduleur.		Vérifiez le manuel d'utilisation avant d'effectuer l'entretien !
	Marquage de conformité UKCA.		Ne jetez pas l'onduleur avec vos déchets ménagers.
	Marquage de conformité TÜV.		Marquage de conformité CE. Importateur UE/EEA.
	Label RoHS Ce produit respecte les exigences des directives de l'UE applicables.		

Déclaration UE de conformité

dans le cadre des directives de l'UE:

- Directive basse tension 2014/35/UE (LVD)
- Directive sur la compatibilité électromagnétique 2014/30/UE (CEM)
- Directive sur les équipements radioélectriques 2014/53/UE (RED)
- La restriction de l'utilisation de certaines substances dangereuses (RoHS) dans les équipements électriques et électroniques Directive 2011/65/UE et Directive déléguée de la Commission (UE)2015/863

SUNGROW confirme par la présente que les produits décrits dans ce document sont conformes aux exigences fondamentales et aux autres dispositions pertinentes des directives susmentionnées. Pour consulter l'intégralité de la déclaration UE de conformité, rendez-vous sur support.sungrowpower.com.

Données radio

Technologie radio	WIFI	RFID	LTE
Spectre radioélectrique	802.11b/g/n 2412~2472MHz	13.56MHz	B1, B3, B7, B8, B20, B28, B38, B40
Puissance de transmission maximale	16.96dBm	20 dBμA/m	25.0dBm

*Les paramètres techniques indiqués ci-dessus s'appliquent uniquement aux pays de l'UE.

Fabricant :
Sungrow Power Supply Co., Ltd.
No 1699. Xiyou Road,Hefei 230088.P.R.China

Pour l'UE uniquement
Importateur UE/EEE: Sungrow Deutschland GmbH
Balanstraße 59, 81541 München, Allemagne

IT

- I contenuti del documento verranno aggiornati o modificati periodicamente in seguito allo sviluppo del prodotto. È probabile che verranno apportate modifiche al documento con la versione successiva. In nessun caso il presente documento può sostituire il manuale dell'utente e le istruzioni di sicurezza presenti sul prodotto.
- Leggere attentamente il manuale dell'utente e gli standard e le specifiche pertinenti prima di eseguire qualsiasi operazione. È possibile ottenere le informazioni accedendo alla piattaforma di supporto Sungrow tramite http://support.sungrowpower.com/ oppure scansionando il codice QR sul lato del prodotto o sul retro della copertina della guida di installazione rapida.
- Tutte le operazioni devono essere eseguite esclusivamente da personale qualificato. Il personale qualificato deve essere appositamente formato, leggere attentamente queste istruzioni, comprendere le istruzioni di sicurezza relative al funzionamento e avere familiarità con gli standard locali e le norme di sicurezza dell'impianto elettrico.
- Prima di installare il prodotto, verificare se la bolla di accompagnamento è completa e coerente con l'ordine e se sono presenti danni evidenti. Contattare la compagnia di spedizioni o direttamente SUNGROW in caso di danni o incompletezze.
- I cavi utilizzati per il caricatore devono essere integri e ben isolati. Utilizzare strumenti isolanti e indossare dispositivi di protezione individuale.
- La violazione di uno qualsiasi dei requisiti di cui sopra può causare vittime o danni alle apparecchiature.

Dichiarazione di sicurezza

Il mancato rispetto dei requisiti del presente documento e del manuale dell'utente può causare vittime o danni alle apparecchiature e SUNGROW non si assumerà alcuna responsabilità.

⚠ PERICOLO

- Durante il funzionamento sono presenti tensioni elevate che potrebbero causare scosse elettriche, con conseguenti vittime, gravi lesioni personali o danni materiali.
- Il personale non qualificato non deve smontare i componenti.

⚠ ATTENZIONE

- Tenere il caricatore lontano da sostanze infiammabili ed esplosive. Conservarlo in un luogo asciutto, pulito e ben ventilato, privo di gas nocivi. Non conservarlo vicino a oggetti corrosivi.

⚠ AVVISO

- Durante il trasporto, il caricatore deve essere imballato in modo sicuro in una cassetta di legno e contrassegnato con la direzione di caricamento. Il caricatore non deve essere conservato capovolto.
- Durante il trasporto serrare l'attrezzatura per evitare scosse violente e urti che danneggino l'imballo.
- Dopo l'arrivo della merce, verificare l'eventuale presenza di danni da trasporto, se presenti, contattare lo spedizioniere o SUNGROW.
- Controllare se i dispositivi all'interno del pacco sono uguali a quelli della lista di consegna.

I simboli sul corpo esterno del caricatore sono i seguenti.

Prima della manutenzione, scollegare l'inverter da tutte le fonti di alimentazione esterne!	Pericolo di contatto con superfici che possono raggiungere temperature superiori a 60 °C.

	Pericolo di morte a causa di tensioni elevate! Solo il personale qualificato può aprire l'inverter e sottoporlo a manutenzione.		Prima di procedere alla manutenzione, consultare il Manuale utente!
	Marchio di conformità UKCA.		Non smaltire l'inverter insieme ai rifiuti domestici.
	Marchio di conformità TÜV.		Marchio di conformità CE. Importatore UE/SEE.
	Etichettatura RoHS Il prodotto è conforme ai requisiti delle direttive UE applicabili.		

Dichiarazione di conformità UE

nell'ambito delle direttive UE:

- Direttiva Bassa Tensione 2014/35/UE (LVD)
- Direttiva compatibilità elettromagnetica 2014/30/UE (EMC)
- Direttiva sulle apparecchiature radio 2014/53/UE (RED)
- Restrizioni all'uso di determinate sostanze pericolose (RoHS) nelle apparecchiature elettriche ed elettroniche, Direttiva 2011/65/UE e Direttiva delegata (UE) 2015/863 della Commissione.

SUNGROW conferma con la presente che i prodotti descritti nel presente documento sono conformi ai requisiti fondamentali e alle altre disposizioni pertinenti delle direttive sopra menzionate. La Dichiarazione di conformità UE completa è disponibile all'indirizzo support.sungrowpower.com

Dati radio

Tecnologia radio	Wi-Fi	RFID	LTE
Spettro radio	802.11 b/g/n 2412~2472 MHz	13,56 MHz	B1, B3, B7, B8, B20, B28, B38, B40
Potenza massima trasmessa	16,96 dBm	20 dBμA/m	25,0 dBm

*I parametri tecnici riportati sopra si applicano soltanto ai Paesi UE.

Produttore:
Sungrow Power Supply Co., Ltd.
No 1699. Xiyou Road, Hefei 230088. R. P. Cinese

Solo per l'UE
Importatore UE/SEE: Sungrow Deutschland GmbH
Balanstraße 59, 81541 Monaco di Baviera, Germania

NL

- Door de verdere ontwikkeling van het product wordt de inhoud van dit document regelmatig bijgewerkt of herzien. Mogelijk zijn er wijzigingen in het document in de volgende uitgave. Dit document kan in geen geval de gebruikershandleiding en de veiligheidsinstructies op het product vervangen.
- Lees de gebruikershandleiding en relevante normen en specificaties zorgvuldig door voordat u een handeling uitvoert. U kunt de informatie opvragen door in te loggen op het Sungrow supportplatform via http://support.sungrowpower.com/ of door de QR-code op de zijkant van het product of op de achterkant van de snelle installatiegids te scannen.
- Alle werkzaamheden mogen alleen door gekwalificeerd personeel worden uitgevoerd. Gekwalificeerd personeel moet speciaal zijn opgeleid, deze instructie grondig lezen, de veiligheidsinstructies met betrekking tot de bediening begrijpen en bekend zijn met de plaatselijke normen en veiligheidsvoorschriften voor elektrische systemen.
- Controleer voordat u het product installeert of de paklijst volledig is en overeenkomt met de bestelling en of er duidelijke schade is. Neem in geval van schade of onvolledigheid direct contact op met het transportbedrijf of SUNGROW.
- Kabels die voor de lader worden gebruikt, moeten intact en goed geïsoleerd zijn. Gebruik isolatiegereedschap en draag persoonlijke beschermingsmiddelen.
- Het niet naleven van een van de bovenstaande vereisten kan leiden tot slachtoffers of schade aan de apparatuur.

Veiligheidsverklaring

Het niet naleven van de vereisten van dit document en de gebruikershandleiding kan leiden tot slachtoffers of schade aan de apparatuur en SUNGROW aanvaardt dan geen enkele aansprakelijkheid.

⚠ GEVAAR

- Tijdens het gebruik zijn hoge spanningen aanwezig die een elektrische schok kunnen veroorzaken, die kunnen leiden tot de dood, ernstig lichamelijk letsel of materiële schade.
- Niet-gekwalificeerd personeel mag de componenten niet demonteren.

⚠ VOORZICHTIG

- Houd de oplader uit de buurt van brandbare en explosieve stoffen. Bewaar de oplader op een droge, schone en goed geventileerde plaats, die vrij is van schadelijke gassen. Bewaar de oplader niet in de buurt van corrosieve voorwerpen.

⚠ LET OP

- Tijdens het transport moet de oplader veilig verpakt zijn in een houten kist en gemarkeerd zijn met de laadrichting. De oplader mag niet ondersteboven worden opgeborgen.
- Zorg dat de apparatuur tijdens het transport goed wordt vastgezet om te voorkomen dat de verpakking met inhoud door heftig schudden en botsen beschadigd raakt.
- Controleer bij aankomst van de goederen of er tijdens het transport schade is ontstaan. Als dat het geval is, neemt u contact op met het transportbedrijf of SUNGROW.
- Controleer of de apparaten in het pakket dezelfde zijn als die op de leveringslijst.

Het symbool op de behuizing van de oplader ziet er als volgt uit.

Verbreek de verbinding met alle externe stroombronnen voorafgaand aan elk onderhoud!	Er is risico op verbranding door een heet oppervlak met een temperatuur hoger dan 60 °C..

Er is een levensgevaarlijke hoogspanning aanwezig! Alleen gekwalificeerd personeel mag de omvormer openen en onderhoud plegen!	Lees de handleiding voor onderhoud!
UKCA-conformiteitsmarkering.	Gooi de omvormer niet weg bij het huishoudelijk afval.
TÜV-conformiteitsmarkering.	CE-conformiteitsmarkering. EU/EER-importeur.
RoHS-labeling Het product voldoet aan de vereisten van de van toepassing zijnde EU-richtlijnen.	

EU-conformiteitsverklaring

Binnen het toepassingsgebied van de EU-richtlijnen:

- Laagspanningsrichtlijn 2014/35/EU (LSR)
- Richtlijn elektromagnetische compatibiliteit 2014/30/EU (EMC)
- Richtlijn radioapparatuur 2014/53/EU (RED)
- Richtlijn ter beperking van het gebruik van bepaalde gevaarlijke stoffen 2011/65/EU (RoHS) en Gedelegeerde richtlijn van de Commissie (EU) 2015/863
- The restriction of the use of certain hazardous substances (RoHS) in electrical and electronic equipment Directive 2011/65/EU and Commission Delegated Directive (EU)2015/863

SUNGROW bevestigt hierbij dat de in dit document beschreven producten voldoen aan de essentiële eisen en andere relevante bepalingen van de hierboven genoemde richtlijnen. De volledige EU-conformiteitsverklaring vindt u op support.sungrowpower.com.

Radiogegevens

Radiotechnologie	WIFI	RFID	LTE
Radiospectrum	802.11b/g/n 2412~2472MHz	13.56MHz	B1, B3, B7, B8, B20, B28, B38, B40
Maximaal uitgezonden vermogen	16.96dBm	20 dBμA/m	25.0dBm

*De hierboven genoemde technische parameters zijn alleen van toepassing op EU-landen.

Fabricante :
Sungrow Power Supply Co., Ltd.
No 1699. Xiyou Road,Hefei 230088.P.R.China

Sólo para la UE
Importador UE/EEE: Sungrow Deutschland GmbH
Balanstraße 59, 81541 München, Alemania

PL

- Treść niniejszego dokumentu może być co pewien czas aktualizowana lub weryfikowana w związku z rozwojem produktu. Prawdopodobnie w kolejnym wydaniu zostaną wprowadzone zmiany w dokumencie. Niniejszy dokument nie zastępuje instrukcji obsługi i zasad bezpieczeństwa na produkcie.
- Przed wykonaniem jakiejkolwiek czynności należy z uwagą przeczytać instrukcję obsługi oraz zapoznać się z odnośnymi standardami i parametrami technicznymi. Informacje można uzyskać, logując się na platformie pomocy technicznej Sungrow http://support.sungrowpower.com/ lub skanując kod QR na boku produktu lub tylnej stronie okładki skróconej instrukcji obsługi.
- Wszystkie czynności mogą być wykonywane wyłącznie przez osoby wykwalifikowane. Osobami wykwalifikowanymi są osoby po specjalnym przeszkoleniu, które przeczytały dokładnie instrukcję, przyswoiły sobie zasady bezpieczeństwa dotyczące obsługi oraz znają miejscowe normy i przepisy bezpieczeństwa dotyczące instalacji elektrycznych.
- Przed zamontowaniem produktu należy sprawdzić, czy dostawa zawiera wszystkie pozycje wyszczególnione w liście przewozowym i jest zgodna z zamówieniem oraz czy nie są widoczne żadne oznaki uszkodzenia. W razie stwierdzenia uszkodzenia lub niekompletności należy skontaktować się ze spedytorem lub SUNGROW.
- Kable podłączane do ładowarki muszą być nienaruszone i dobrze izolowane. Wszystkie czynności należy wykonywać izolowanymi narzędziami w odpowiednich środkach ochrony indywidualnej.
- Niespełnienie dowolnego z powyższych wymagań może być przyczyną obrażeń ciała lub uszkodzenia sprzętu.

Deklaracja bezpieczeństwa

Niespełnienie wymagań zawartych w tym dokumencie i instrukcji obsługi może być przyczyną obrażeń ciała lub uszkodzeń sprzętu, za które SUNGROW nie ponosi odpowiedzialności.

⚠ NIEBEZPIECZEŃSTWO

- Wysokie napięcia występujące podczas pracy mogą spowodować porażenie prądem, a w konsekwencji utratę życia, poważne obrażenia ciała lub zniszczenie mienia.
- Elementy mogą być rozmontowywane tylko przez fachowców.

⚠ PRZESTROGA

- W pobliżu ładowarki nie mogą znajdować się żadne substancje łatwopalne lub wybuchowe. Przechowywać w suchym, czystym miejscu z dobrą wentylacją, gdzie nie występują szkodliwe gazy. Nie przechowywać w pobliżu przedmiotów żrących.

⚠ UWAGA

- W trakcie transportu ładowarka musi być bezpiecznie spakowana w drewnianej skrzyni z oznaczeniem kierunku załadunku. Nie przechowywać ładowarki do góry dnem.
- W trakcie transportu urządzenie musi być przymocowane, aby nie było poddawane gwałtownym wstrząsom i uderzeniom, które mogłyby uszkodzić opakowanie.
- Po odebraniu towaru sprawdzić, czy nie są widoczne oznaki uszkodzenia, i jeśli są, zwrócić się do spedytora lub SUNGROW.
- Sprawdzić, czy w opakowaniu znajdują się wszystkie urządzenia wyszczególnione w liście dostawy.

Na korpusie ładowarki znajdują się następujące symbole:

	Przed serwisowaniem odłączyć falownik od wszystkich zewnętrznych źródeł zasilania!		Ryzyko poparzenia. Powierzchnia może się nagrzewać do temperatury powyżej 60°C.

Niebezpieczeństwo śmiertelnego porażenia prądem! Falownik mogą otwierać i serwisować wyłącznie wykwalifikowane osoby.	Przed serwisowaniem przeczytać instrukcję obsługi!
Znak zgodności UKCA.	Nie wyrzucać falownika razem z odpadami komunalnymi.
Znak zgodności TÜV.	Znak zgodności CE. Importer UE/EOG.
Oznakowanie RoHS Produkt spełnia wymagania odnośnych dyrektyw UE.	

Deklaracja zgodności UE

w zakresie dyrektyw UE:

- Dyrektywa niskonapięciowa 2014/35/UE (LVD)
- Dyrektywa w sprawie kompatybilności elektromagnetycznej 2014/30/UE (EMC)
- Dyrektywa w sprawie urządzeń radiowych 2014/53/UE (RED)
- Dyrektywa w sprawie ograniczenia stosowania niektórych niebezpiecznych substancji (RoHS) w sprzęcie elektrycznym i elektronicznym 2011/65/UE oraz Dyrektywa Delegowana Komisji (UE)2015/863

Sungrow potwierdza niniejszym, że produkty opisane w tym dokumencie spełniają zasadnicze wymagania i inne istotne postanowienia tych dyrektyw. Deklaracja zgodności UE jest zamieszczona w całości na stronie support.sungrowpower.com.

Dane komunikacji radiowej

Technologia komunikacji bezprzewodowej	WIFI	RFID	LTE
Widmo fal radiowych	802.11b/g/n 2412~2472MHz	13.56MHz	B1, B3, B7, B8, B20, B28, B38, B40
Maksymalna moc nadawania	16.96dBm	20 dBμA/m	25.0dBm

*Podane powyżej parametry techniczne obowiązują tylko w krajach UE.

Producent:
Sungrow Power Supply Co., Ltd.
No 1699. Xiyou Road,Hefei 230088. ChRL

Tylko na eksport do UE
Importer w UE/EOG: Sungrow Deutschland GmbH
Balanstraße 59, 81541 Monachium, Niemcy

NO

- Innholdet kan oppdateres eller revideres fra tid til annen grunnet produktutvikling. Informasjonen i denne veiledningen kan endres uten forvarsel. Denne veiledningen skal ikke i noe tilfelle erstatte brukerhåndboken eller relaterte merknader på selve enheten.
- Du må lese gjennom, fullt ut forstå og følge de detaljerte instruksjonene i brukerhåndboken og andre relaterte forskrifter før du monterer utstyret. Brukerhåndboken kan lastes ned ved å gå til nettsiden på http://support.sungrowpower.com/. Du kan også få tak i den ved å skanne QR-koden på siden av utstyret eller på baksiden av denne veiledningen.
- Alt monteringsarbeid må utføres av kvalifisert personell, som skal ha gjennomført opplæring i montering og idriftsetting av elektriske systemer, samt håndtering av farer, ha kunnskap om håndboken og lokale forskrifter og direktiver.
- Før monteringen må du kontrollere at pakkens innhold er intakt, komplett og i henhold til pakkelisten. Kontakt SUNGROW eller distributøren i tilfelle skade på eller manglende komponenter.
- Kabelen som brukes, må være intakt og godt isolert. Driftspersonell må bruke korrekt personlig verneutstyr hele tiden.
- Et brudd på dette kan resultere i dødsfall, personskade eller skade på enheten, og dette vil ugyldiggjøre garantien.

Sikkerhetserklæring

Hvis kravene i dette dokumentet og brukerhåndboken ikke overholdes, kan dette føre til ulykker eller skade på utstyret, og SUNGROW påtar seg ikke noe ansvar for dette.

⚠ FARE

- Høy spenning under drift kan forårsake elektrisk støt, noe som kan resultere i dødsfall, alvorlig personskade eller skade på eiendom.
- Ikke-kvalifisert personell skal ikke demontere komponentene

⚠ FORSIKTIG

- Hold laderen på avstand fra brennbare og eksplosive stoffer. Oppbevar den på et tørt, rent og godt ventilert sted, fritt for skadelige gasser. Ikke oppbevar den i nærheten av etsende gjenstander.

⚠ MERKNAD

- Under transport skal laderen være forsvarlig pakket i en trekasse og merket med lasteretningen. Laderen må ikke oppbevares opp-ned.
- Under transport må utstyret pakkes stramt for å unngå risting og støt som kan skade pakken.
- Når varene er levert, må du se etter transportskader og eventuelt kontakte fraktselskapet eller SUNGROW.
- Kontroller at enhetene i pakken er de samme som på leveringslisten.

Nedenfor vises symbolet på laderen.

	Koble omformeren fra alle eksterne strømkilder før service!		Det er fare for overflaten kan få en temperatur på over 60 °C.
	Livsfare på grunn av høyspenning! Kun kvalifisert personell skal åpne og utføre service på omformeren.		Sjekk brukerhåndboken før service!

UKCA-samsvarsmerke.	Omformeren må ikke kastes sammen med husholdningsavfall.
TÜV-samsvarsmerke.	CE-samsvarsmerke. Importør i EU/EØS.
RoHS-merking Produktet oppfyller kravene i de aktuelle EU-direktivene.	

EU-samsvarserklæring

innenfor omfanget av EU-direktivene:

- Lavspenningsdirektivet 2014/35/EU (LVD)
- Direktiv om elektromagnetisk kompatibilitet 2014/30/EU (EMC)
- Direktiv om radioutstyr 2014/53/EU (RED)
- Begrensningen av bruken av visse farlige stoffer (RoHS) i elektrisk og elektronisk utstyr – direktiv 2011/65/EU og kommisjonens delegerte direktiv (EU)2015/863

Produsenten Sungrow Power Supply Co., Ltd., Kina bekrefter herved at produktet IDC30E samsvarer med de vesentlige kravene og andre relevante bestemmelser i direktiv 2014/35/EU, 2014/30/EU, 2014/53/EU, 2011/65/EU og (EU)2015/863. Hele EUs samsvarserklæring finner du på https://support.sungrowpower.com/PdfDetail?id=1718175024908062721.

Radiodata

Radioteknologi	Wi-Fi	RFID	LTE
Radiospektrum	802.11b/g/n 2412~2472 MHz	13,56 MHz	B1, B3, B7, B8, B20, B28, B38, B40
Maksimal overføringseffekt	16,96 dBm	20 dBμA/m	25,0 dBm

*Tekniske parametere som er oppført ovenfor, gjelder kun for land i EU.

Produsent:
Sungrow Power Supply Co., Ltd.
No 1699. Xiyou Road, Hefei 230088, Kina

Kun for EU
Importør i EU/EØS:
Sungrow Deutschland GmbH Balanstraße 59, 81541 München, Tyskland

- قد يتم تحديث المحتويات أو مراجعتها بشكل دوري بسبب تطوير المُنتج. إن المعلومات الواردة في هذا الدليل عرضة للتغيير من دون إخطار. لا يجوز بأي حال من الأحوال أن يحل هذا الدليل محل دليل المُستخدم أو المُلاحظات ذات الصلة على الجهاز.
- تأكّد من قراءة التعليمات التفصيلية لدليل المُستخدم واللوائح الأُخرى ذات الصلة وفهمها بشكل كامل واتباعها بصرامة قبل تركيب الجهاز. يُمكن تنزيل دليل المُستخدم من خلال زيارة الموقع الإلكتروني http://support.sungrowpower.com/؛ أو يُمكن الحصول عليه عن طريق مسح رمز الاستجابة السريعة الموجود على جانب الجهاز أو الغلاف الخلفي لهذا الدليل.
- يُمكن تنفيذ جميع عمليات التركيب من خلال أفراد مُؤهلين يكونوا قد حصلوا على التدريب المُناسب على تركيب النظام الكهربائي وتشغيله، وكذلك التعامل مع المخاطر، ولديهم معرفة بالدليل واللوائح والتوجيهات المحلية.
- قبل التركيب، تحقّق من أن محتويات الحزمة سليمة وكاملة مقارنة بقائمة التغليف. اتصل بشركة SUNGROW أو الموزّع في حال وجود أي مُكونات تالفة أو مفقودة.
- يجب أن يكون الكابل المُستخدم سليمًا ومعزولاً بصورة جيدة. يجب على مُوظفي التشغيل ارتداء مُعدات الحماية الشخصية (PPE) المُناسبة في كل الأوقات.
- قد يؤدي أي انتهاك إلى الوفاة أو الإصابة الشخصية أو تلف الجهاز، وسيؤدي إلى إبطال الضمان.

بيَان السلامة

قد يؤدي عدم الامتثال لمُتطلبات هذه الوثيقة ودليل المُستخدم إلى وقوع إصابات أو تلف المُعدات، ولا تتحمل شركة SUNGROW أي مسؤولية.

خطر

- قد توجد جهود كهربائية مُرتفعة في أثناء التشغيل مما قد يسبب صدمة كهربائية تؤدي إلى الوفاة، أو إصابة شخصية خطيرة، أو تلف المُمتلكات.
- لا يجوز للأشخاص غير المُؤهلين تفكيك المُكونات.

تنبيه

- احتفظ بالشاحن بعيدًا عن المواد القابلة للاشتعال والانفجار. خزّنه في مكان جاف ونظيف وجيد التهوية وخالٍ من الغازات الضارة. لا تخزّنه بالقرب من الأشياء المُسببة للتآكل.

إشعَار

- يجب أن تتم تعبئة الشاحن بصورة آمنة في صندوق خشبي، ووضع علامة عليه باتجاه التحميل في أثناء النقل. يجب عدم تخزين الشاحن رأسًا على عقب.
- أحكم ربط المُعدات من أجل تجنب الاهتزاز العنيف والصدمات التي قد تؤدي إلى إتلاف العبوة، في أثناء النقل.
- تحقق من وجود أضرار في أثناء النقل بعد وصول البضائع، وإذا وجدت، اتصل بشركة الشحن أو SUNGROW.
- تأكد من أن الأجهزة الموجودة داخل العبوة هي ذاتها الأجهزة المذكورة في قائمة التوصيل.

إن الرمز على جسم العاكس على النحو التالي.

افصل العاكس عن جميع مصادر الطاقة الخارجية قبل الخدمة!	هناك خطر من السطح الساخن الذي قد يتجاوز 60 درجة مئوية.
خطر على الحياة بسبب الجهد العالي! يُمكن فقط للأفراد المُؤهلين فتح العاكس وصيانته.	اطلع على دليل المُستخدم قبل الخدمة!

علامة المطابقة UKCA.	لا تتخلص من العاكس مع النفايات المنزلية.
علامة المطابقة TÜV.	علامة المطابقة CE. جهة استيراد EU/EEA.
علامة RoHS يتوافق المُنتج مع مُتطلبات توجيهات الاتحاد الأوروبي المعمول بها.	

إعلان المطابقة للاتحاد الأوروبي

ضمن نطاق توجيهات الاتحاد الأوروبي:

- التوجيه المتعلق بالجهد المنخفض 2014/35/EU (LVD)
- التوجيه المُتعلق بالتوافق الكهرومغناطيسي 2014/30/EU (EMC)
- التوجيه المتعلق بمُعدات الراديو 2014/53/EU (RED)
- التوجيه المتعلق بتقييد استِخدام بعض المواد الخطرة (RoHS) في المُعدات الكهربائية والإلكترونية 2011/65/EU والتوجيه المفوّض من المفوضية 2015/863(EU)

تؤكد الجهة المصنعة Sungrow Power Supply Co., Ltd، الصين أن المُنتج IDC30E يتوافق مع المُتطلبات الأساسية والأحكام الأُخرى ذات الصلة بالتوجيهات 2014/35/EU، و2014/30/EU، و2014/53/EU، و2011/65/EU، و2015/863(EU). يُمكن العثور على إعلان المُطابقة الكامل للاتحاد الأوروبي على https://support.sungrowpower.com/PdfDetail?id=1718175024908062721.

بيَانات الراديو

تكنولوجيا الراديو	واي فاي	RFID	LTE
طيف الراديو	802.11b/g/n 2412~2472 ميجا هرتز	13.56 ميجا هرتز	B1، B3، B7، B8، B20، B28، B38، B40
أقصى حد للطاقة المنقولة	16.96 ديسيبل ميلي واط	20 ديسيبل ميكرو أمبير/متر	25.0 ديسيبل ميلي واط

*المعايير الفنية المذكورة أعلاه تنطبق على بلدان الاتحاد الأوروبي فقط.

الجهة المصنعة:

Sungrow Power Supply Co., Ltd.

No 1699. Xiyou Road,Hefei 230088.P.R الصين

للاتحاد الأوروبي فقط

جهة استيراد الاتحاد الأوروبي/المنطقة الاقتصادية الأوروبية:

Sungrow Deutschland GmbH Balanstraße 59، 81541 München، ألمانيا

1. Tools / Werkzeuge / Herramientas / Outils / Strumenti / Gereedschap / Narzędzia / Verktøy / الأدوات

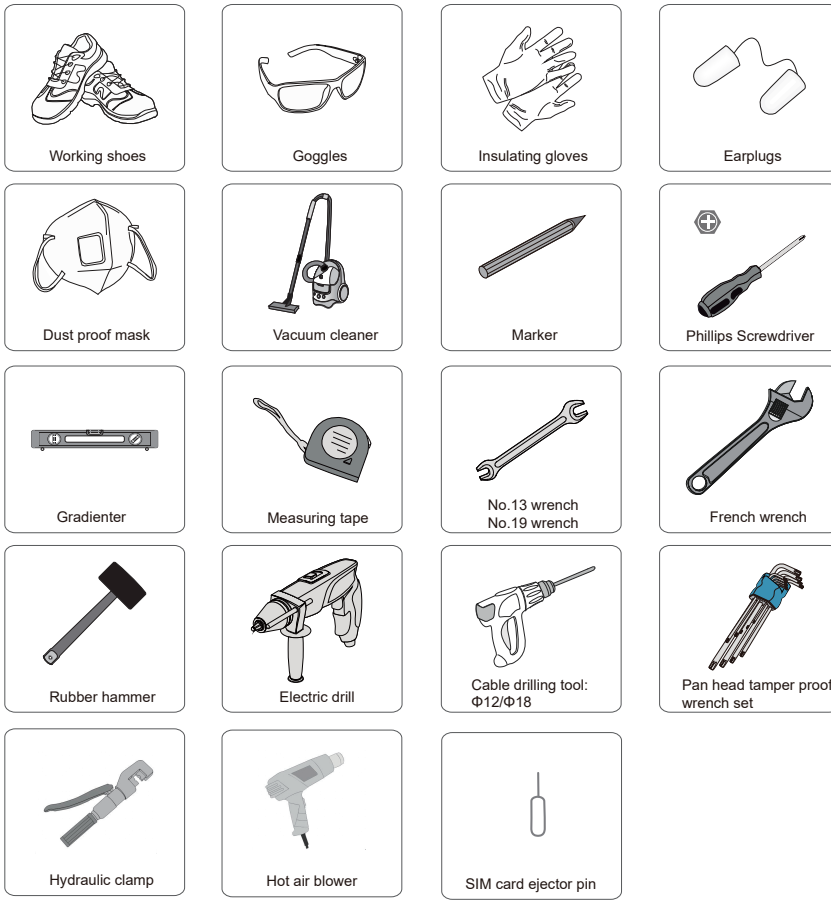

2.Installation and wiring / Installation und Verkabelung / Instalación y cableado / Installation et câblage / Installazione e cablaggio / Installatie en bedrading / Montaż i podłączenie przewodów / Montering og kabling / التركيب وتوصيل الأسلاك

The IDC30E supports three mounting options to choose from, the following is the installation guide, please install the wiring according to your choice of mounting method。

2.1 Wall-mounted charger installation./ Wandmontage der Ladestation. / Instalación del cargadoren la pared / Installation murale du chargeur. / Installazione del caricatore a parete / Wandmontage van oplader. / Montaż naścienny ładowarki. / Lader montert på vegg. / تركيب الشاحن المُثبت على الحائط.

- 2.1.1 Fix holding bracket onto the wall. / Halterung an der Wand befestigen. / Fije la ménsula en la pared. / Fixez le support de fixation au mur. / Fissare la staffa di montaggio alla parete. / Bevestig de beugel tegen de wand. / Przykręcić wspornik do ściany. / Fest braketten på veggen. / ركِّب كتيفة التركيب على الحائط.

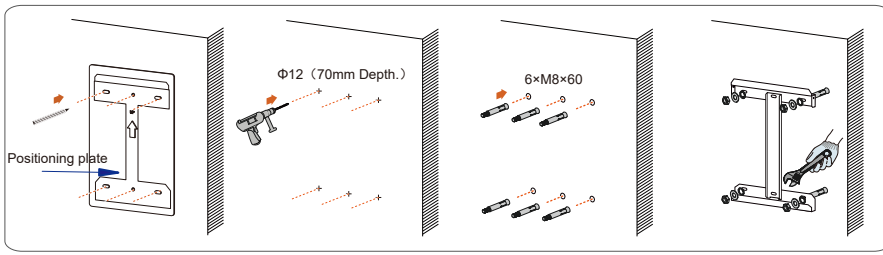

- 2.1.2 Attach the bracket holders onto the charger and twist in the handrails. / Halterungen an der Ladestation befestigen und die Griffe einschrauben./ Conecte los sujetadores del soporte al cargador y gire los pasamanos hacia adentro. / Fixez les supports de fixation sur le chargeur et vissez les mains courantes. / Collegare i supporti della staffa sul caricatore e avvitare le impugnature. / Bevestig de beugelsteunen aan de oplader en draai de handgrepen vast. / Zamontować ładowarkę. / Fest brakettholderen på laderen og skru inn håndtakene. / ركِّب حوامل القواعد على الشاحن وقم بلف المقابض.

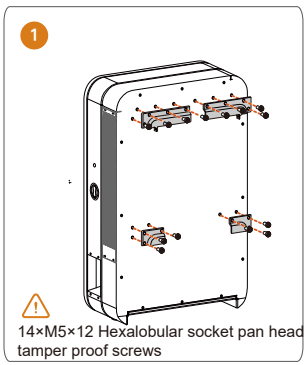

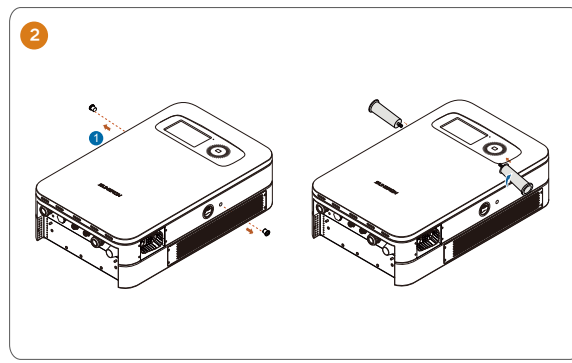

- 2.1.3 Install the charger. / Ladestation installieren. / Instale el cargador. / Installez le chargeur. / Installare il caricatore. / Installeer de oplader. / Zamontować ładowarkę. / Monter laderen. / ركِّب الشاحن.

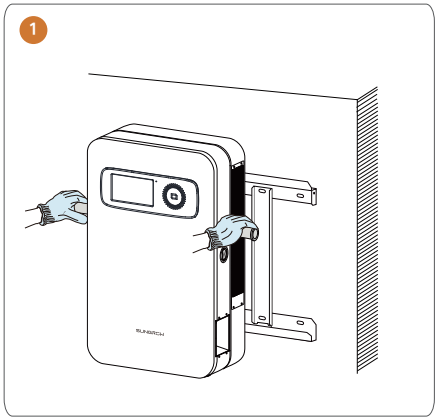

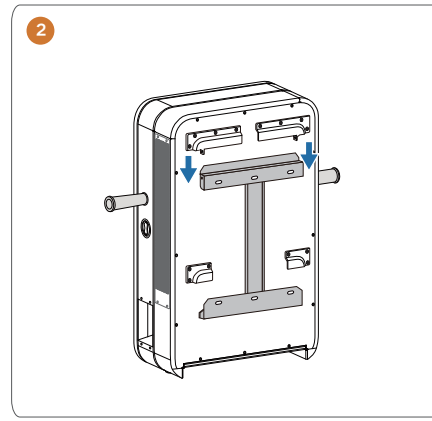

After detaching the handrails, place the sealing plugs into the handrail holes.
Secure the charger's bracket holders onto the mounting bracket.

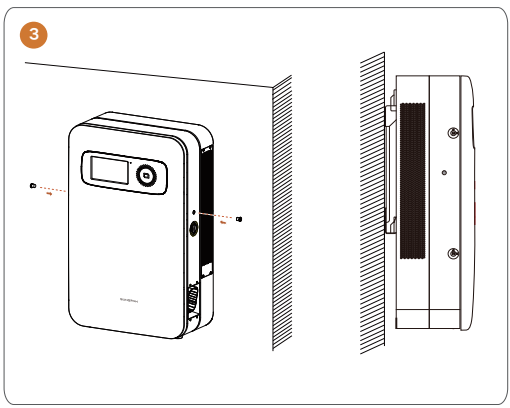

- 2.1.4 Install the connector socket onto the charger. / Steckermulde an der Ladestation installieren. / Coloque el conector hembra en el cargador. / Installez le connecteur sur le chargeur. / Installare la presa del connettore sul caricatore. / Monteer de stekkerhouder op de oplader. / Zamontować gniazdo złącza w ładowarce. / Monter kontakten på laderen. / ركِّب مقبس الموصِّل عَلى الشاحِن.

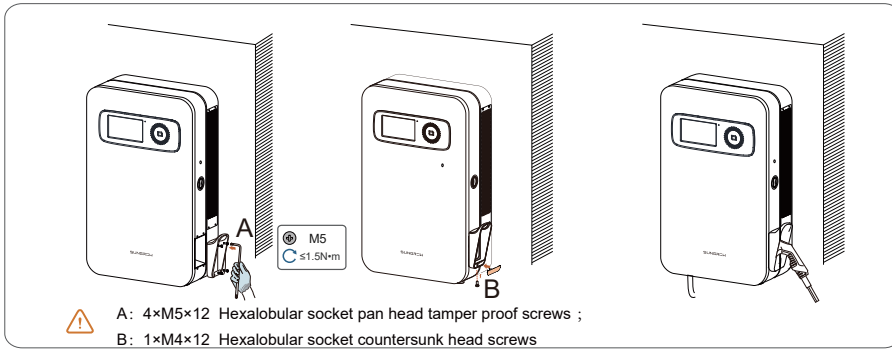

- 2.1.5 Connect the charger to the AC input. / Ladestation an den AC-Eingang anschließen. / Conecte el cargador en la entrada de CA. / Connectez le chargeur à l'entrée CA. / Collegare il caricatore all'ingresso CA. / Sluit de oplader op de AC-ingang aan. / Podłączyć ładowarkę do wejścia AC. / Koble laderen til AC-inngangen. / وصِّل الشاحِن بمدخل التيّار المُتردد.

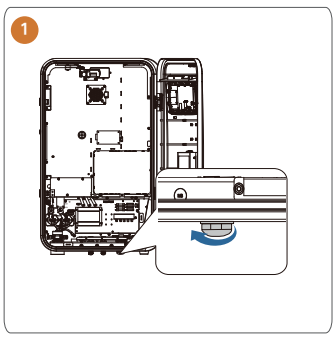

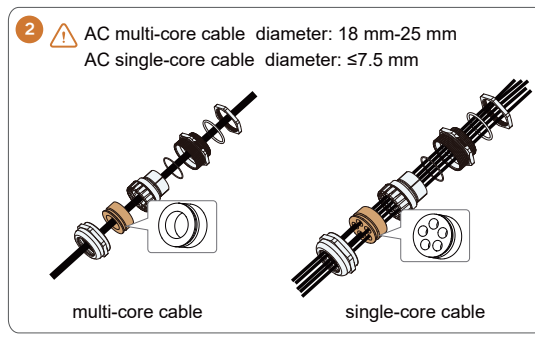

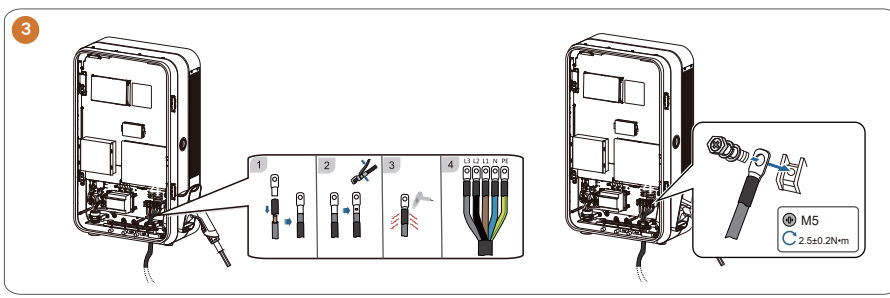

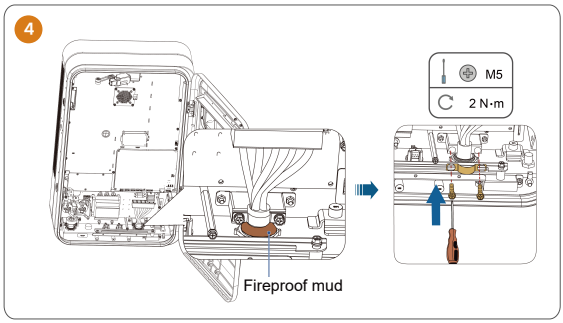

- 2.1.6 Connect the charger to the Ethernet cable. / Installation des Ethernetkabels. / Instalación del cable Ethernet. / Installation du câble Ethernet. / Installazione del cavo Ethernet. / Installatie van Ethernet-kabel. / Podłączyć ładowarkę do Internetu. / Koble laderen til Ethernet-kabelen. / وصّل الشاحن بكابل إيثرنت.

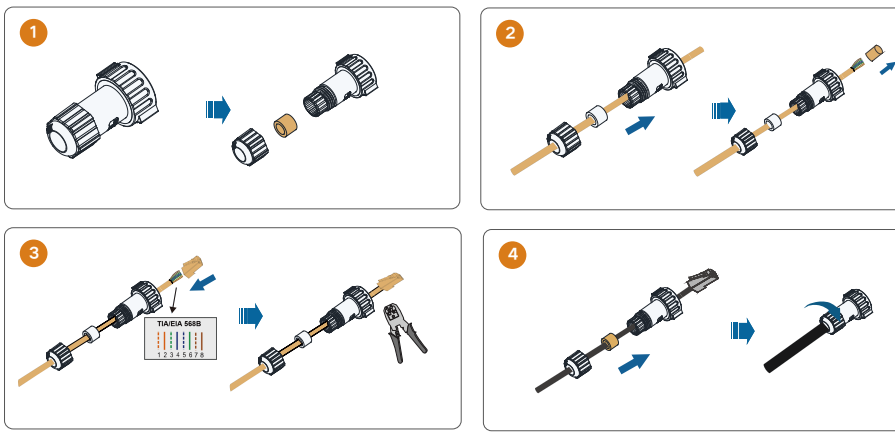

⚠ The Ethernet cable is plugged in the RJ45 socket “LAN”.

2,2 Pole-mounted charger installation./ Ladesäuleninstallation. / Instalación del cargador en poste. / Installation d'un chargeur sur poteau. / Installazione su palo del caricatore. / Paalmontage oplader. / Montaż ładowarki na słupku. / Lader montert på søyle. / تركيب الشاحن المُثبت على العمود.

- 2.2.1 Charger foundation recommendation dimensions. / Empfohlene Abmessungen für Fundament der Ladestation. / Dimensiones recomendadas para la base del cargador. / Dimensions recommandées de la fondation du chargeur. / Dimensioni consigliate per le fondamenta del caricatore. / Aanbevolen afmetingen van de fundering van de oplader. / Zalecane wymiary fundamentu ładowarki. / Anbefalte dimensjoner for laderens fundament. / الأبعاد الموصى بها لقاعدة الشاحن.

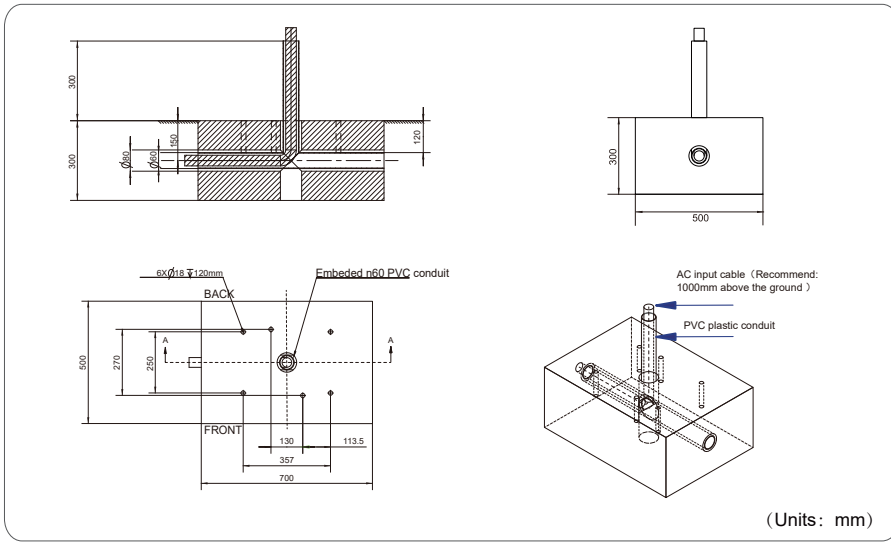

- 2.2.2 Remove the mounting pole's top cover and rear cover. / Obere Verkleidung und hintere Verkleidung der Ladesäule abnehmen. / Retire la cubierta delantera y trasera del poste de montaje. / Retirez le couvercle supérieur et le couvercle arrière du poteau de montage. / Rimuovere la copertura superiore e quella posteriore dell'asta di montaggio. / Verwijder het boven- en achterpaneel van de montagepaal. / Wyjąć górną pokrywę i tylną pokrywę słupka montażowego. / Fjern det øvre og bakre dekselet på monteringssøylen. / اخلع الغطاء العلوي والغطاء الخلفي لعمود التركيب.

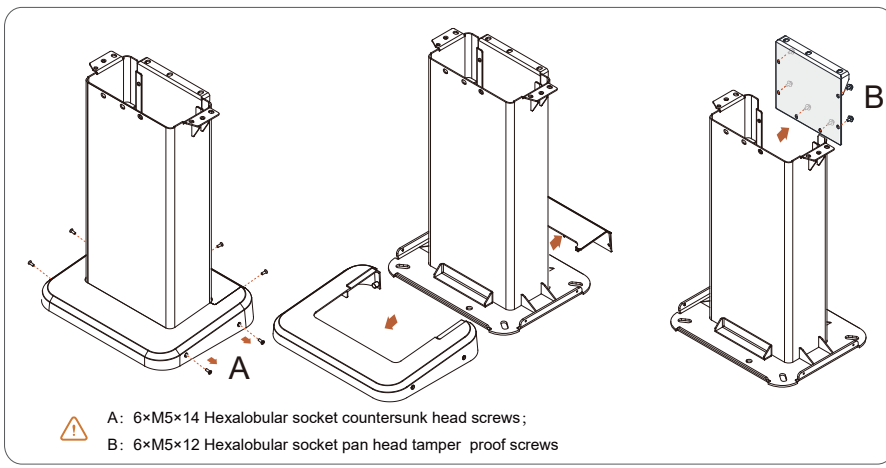

- 2.2.3 Place the pole mount to a proper position on the ground. Mark the positions and drill the holes. / Ladesäule an der gewünschten Stelle auf dem Boden platzieren. Lage markieren und die Löcher bohren. / Coloque el soporte en una posición adecuada en el suelo. Marque las posiciones y taladre los agujeros. / Placez le montage sur poteau en position correcte sur le sol. Marquez les positions et percez les trous. / Posizionare l'asta di montaggio in una posizione appropriata sul terreno. Contrassegnare le posizioni e praticare i fori. / Plaats de montagepaal op een geschikte plek op de grond. Markeer de posities en boor de gaten. / Umieścić podstawę słupka w prawidłowej pozycji na podłożu. Zaznaczyć pozycje i wywiercić

otwory. / Plasser søylefestet i riktig posisjon på bakken. Merk posisjonene, og bor hullene. / ضع حامل العمود في وضع مُناسب عَلى الأرض. حدد المواضع واثقب الثقوب.

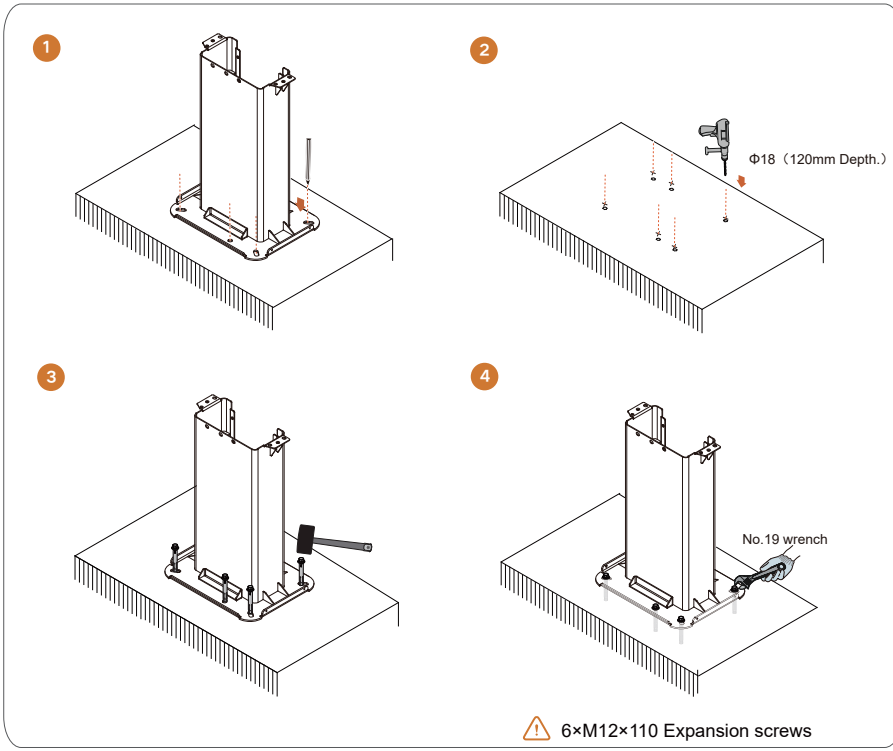

- 2.2.4 Twist in the handrails and lift the charger onto mounting pole. / Griffe einschrauben und Ladestation auf die Ladesäule heben. / Gire los pasamanos hacia adentro y levante el cargador hasta colocarlo en el poste de montaje. / Tournez les mains courantes et soulevez le chargeur sur le poteau de montage. / Avvitare le impugnature e sollevare il caricatore sull'asta di montaggio. / Draai de handgrepen vast en til de oplader op de montagepaal. / Przypiąć poręcze i umieścić ładowarkę na słupku montażowym. / Skru inn håndtakene, og løft laderen opp på monteringssøylen. / قم بلف المقابض ثم ارفع الشاحِن عَلى عمود التركيب.

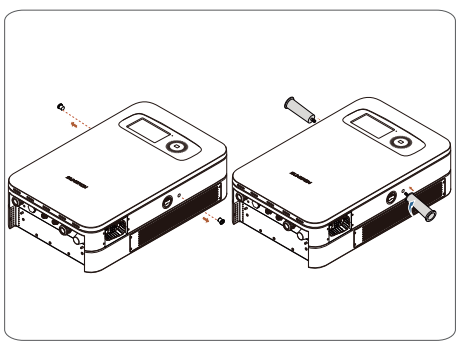

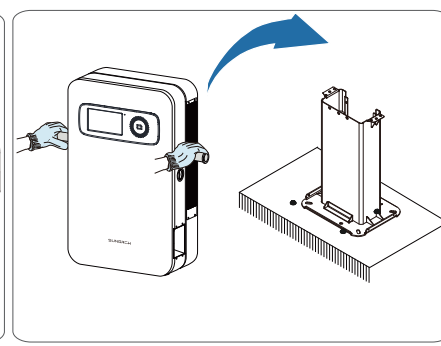

- 2.2.5 Install and secure the bottom cover. / Untere Verkleidung befestigen. / Coloque y fije la cubierta

inferior. / Posez et fixez le capot inférieur. / Installare e fissare la copertura inferiore. / Bevestig de onderplaat. / Zamontować i przymocować dolną pokrywę. / Monter og fest det nedre dekselet. / ركِّب الغطاء السفلي وأحكم ربطه.

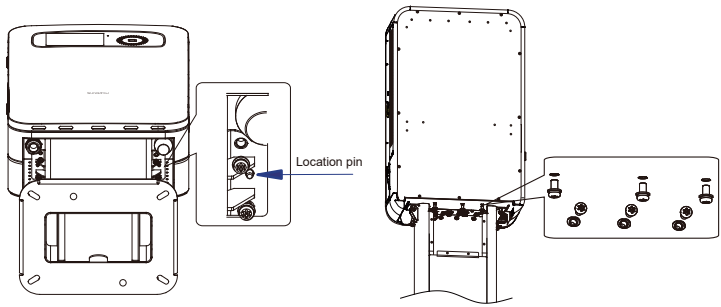

⚠ 10×M8×16 Hexalobular socket pan head tamper proof screws

- 2.2.6 Install the connector socket. / Steckermulde installieren. / Instale el conector hembra. / Installez le socle du connecteur. / Installare la presa del connettore. / Monteer de stekkerhouder. / Zamontować gniazdo złącza. / Monter kontakten. / ركِّب مقبس الموصِّل.

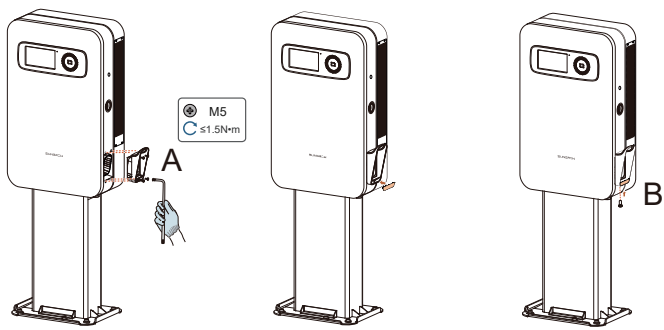

⚠ A: 4×M5×12 Hexalobular socket pan head tamper proof screws
B: 1×M4×12 Hexalobular socket countersunk head screws

- 2.2.7 Open the cabinet door and connect the AC cables. / Schaltschranktür öffnen und die AC-Kabel anschließen. / Abra la puerta del cuadro y conecte los cables de CA. / Ouvrez la porte de l'armoire et connectez les câbles CA. / Aprire la porta del vano e collegare i cavi CA. / Open de deur van de kast en sluit de AC-kabels aan. / Otworzyć drzwi rozdzielnicy i podłączyć kable AC. / Åpne kabinettdøren, og koble til AC-kablene. / افتح باب الخزانة، ووصِّل كابلات التيار المُتردد.

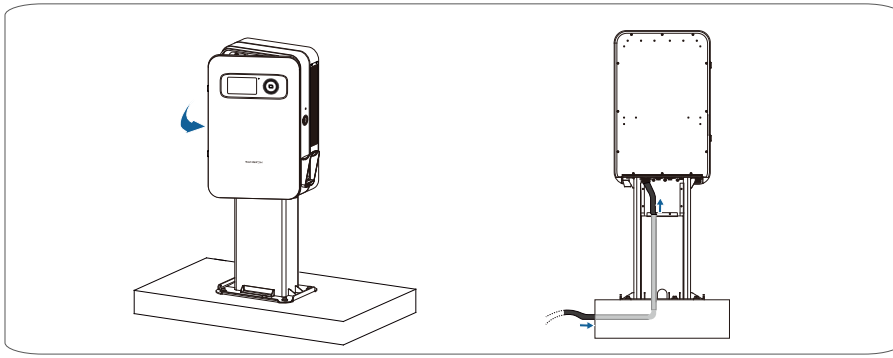

- 2.2.8 Connect the charger to the AC input. / Ladestation an den AC-Eingang anschließen. / Conecte el cargador en la entrada de CA. / Connectez le chargeur à l'entrée CA. / Collegare il caricatore all'ingresso CA. / Sluit de oplader op de AC-ingang aan. / Podłączyć ładowarkę do wejścia AC. / Koble laderen til AC-inngangen. / وصِّل الشاحِن بمدخل التيّار المُتردد.

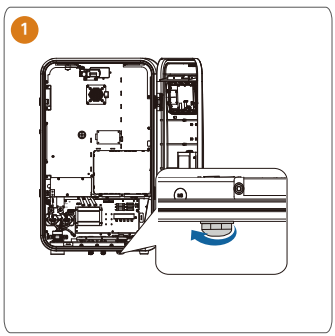

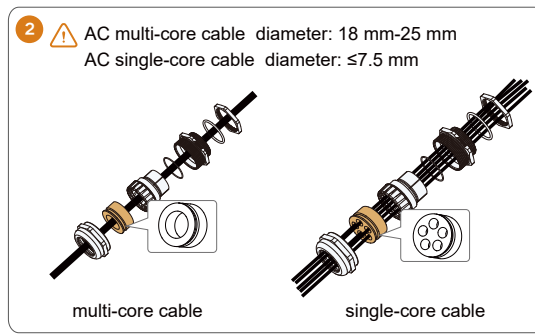

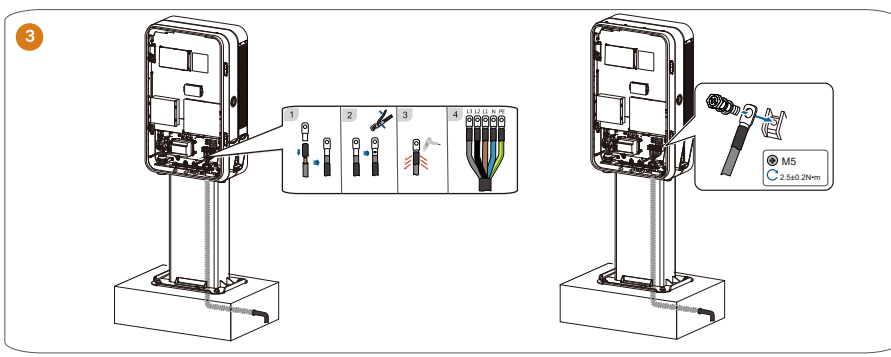

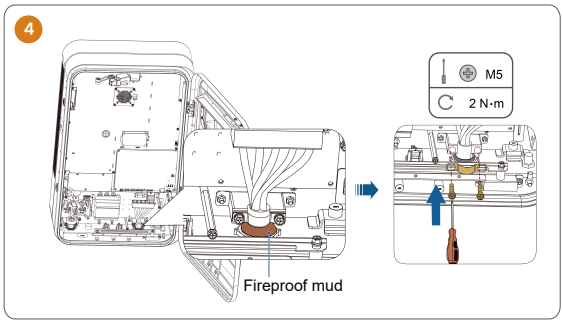

- 2.2.9 Connect the charger to the Ethernet cable / Installation des Ethernetkabels. / Instalación del cable Ethernet. / Installation du câble Ethernet. / Installazione del cavo Ethernet. / Installatie van Ethernet-kabel. / Podłączyć ładowarkę do Internetu. / Koble laderen til Ethernet-kabelen. / وصِّل الشاحِن بكابل إيثرنت

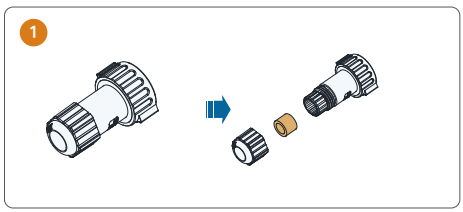

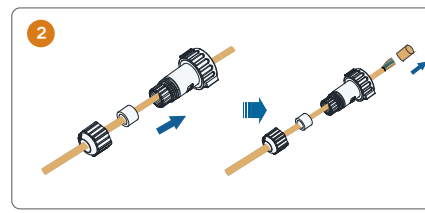

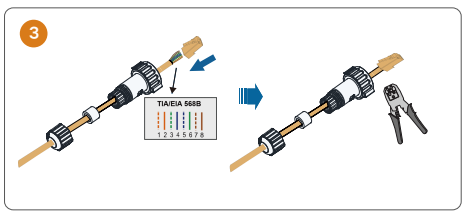

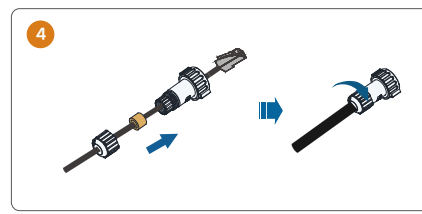

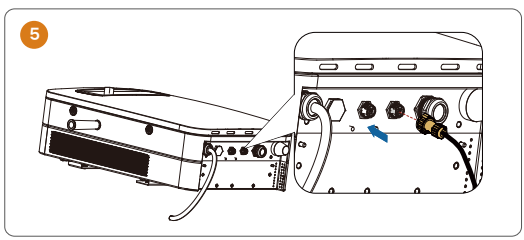

⚠ The Ethernet cable is plugged in the RJ45 socket “LAN”.

- 2.2.10 Install the mounting pole’s top cover, rear cover and the charging. / Obere Verkleidung, hintere Verkleidung und Ladestecker der Ladesäule installieren. / Instale la cubierta delantera y trasera, así como el conector de carga, en el poste de montaje. / Installez le couvercle supérieur et le couvercle arrière du poteau de montage, ainsi que le connecteur de charge. / Installare la copertura superiore dell'asta di montaggio, la copertura posteriore e il connettore di ricarica. / Monteer de boven- en achterpanelen en de laadstekker op de laadpaal. / Zamontować górną pokrywę słupka montażowego, tylną pokrywę i złącze

ładowania. / Monter det øvre og bakre dekselet på søylen samt laderen. / ركِّب الغطاء العلوي لعمود التركيب والغطاء الخلفي والشحن.

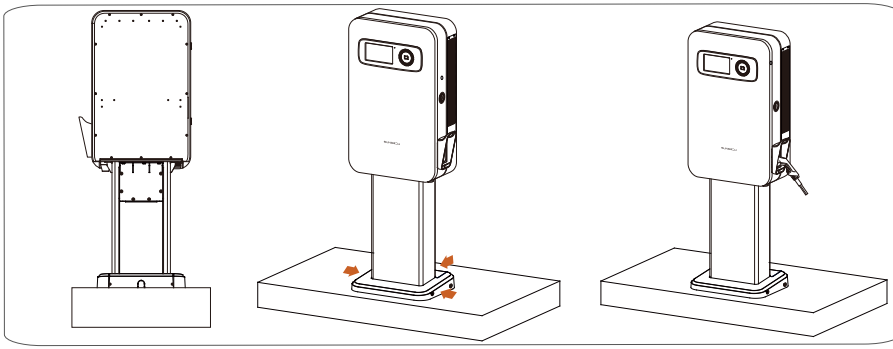

2.3 Movable charger installation. / Bewegliche Ladestationsinstallation. / Instalación del cargador portátil. / Installation d'un chargeur amovible. / Installazione del caricatore mobile. / Montage mobiele oplader. / Montaż przewoźnej ładowarki. / Montering av flyttbar lader. / تركيب الشاحن القابل للحركة.

- 2.3.1 Fix the holding bracket to the cart. / Halterung am Wagen befestigen. / Fije el soporte de montaje al carrito. / Fixez le support de maintien au chariot. / Fissare la staffa di montaggio al carrello. / Bevestig de beugel op het karretje. / Przykręcić wspornik do wózka. / Fest braketten til vognen. / ثبّت كتيفة التثبيت على العربة.

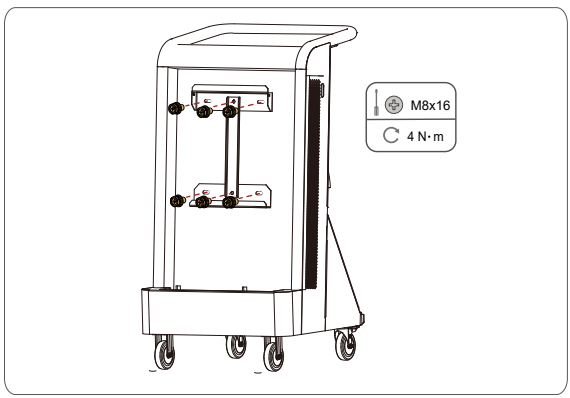

- 2.3.2 Attach the bracket holders onto the charger and twist in the handrails. / Halterungen an der Ladestation befestigen und die Griffe einschrauben. / Conecte los sujetadores del soporte al cargador y gire los pasamanos hacia adentro. / Fixez les supports de fixation sur le chargeur et vissez les mains courantes. / Collegare i supporti della staffa sul caricatore e avvitare le impugnature. / Bevestig de beugelsteunen aan de oplader en draai de handgrepen vast. / Przykręcić uchwyty wspornika do ładowarki i przypiąć poręcze. / Fest brakettholderne på laderen, og skru inn håndtakene. / ركِّب حوامل القواعد على الشاحن وقم بلف المقابض.

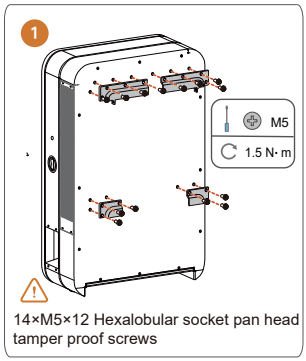

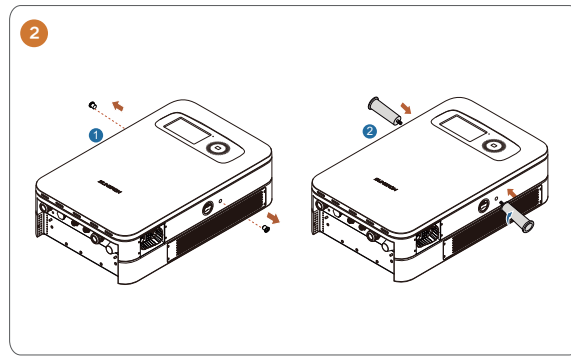

- 2.3.3 Install the charger. / Ladestation installieren. / Instale el cargador. / Installez le chargeur. / Installare il caricatore. / Installeer de oplader. / Zamontować ładowarkę. / Monter laderen. / ركِّب الشاحِن.

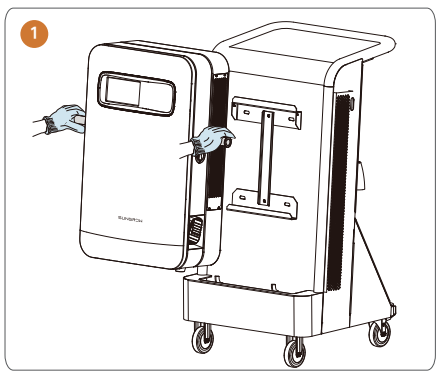

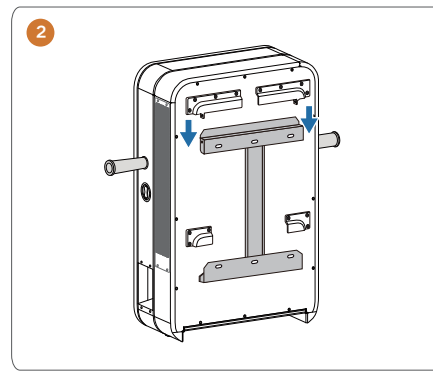

After detaching the handrails, place the sealing plugs into the handrail holes.
Secure the charger's bracket holders onto the mounting bracket.

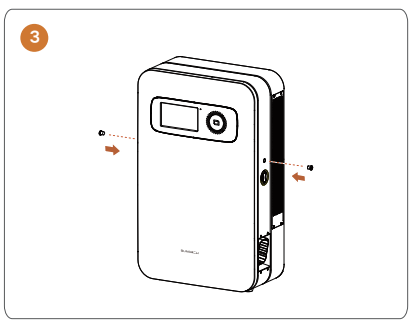

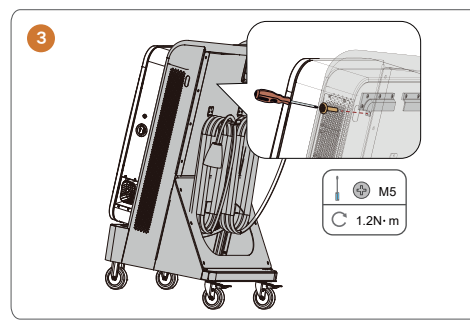

- 2.3.4 Connect the charger to the AC input. / Ladestation an den AC-Eingang anschließen. / Conecte el cargador en la entrada de CA. / Connectez le chargeur à l'entrée CA. / Collegare il caricatore all'ingresso CA. / Sluit de oplader op de AC-ingang aan. / Podłączyć ładowarkę do wejścia AC. / Koble laderen til AC-inngangen. / وصِّل الشاحِن بمدخل التيّار المُتردد.

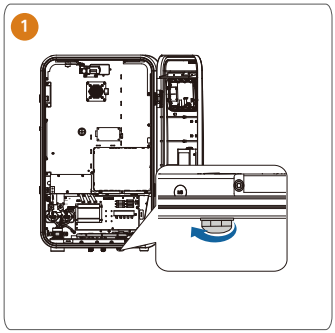

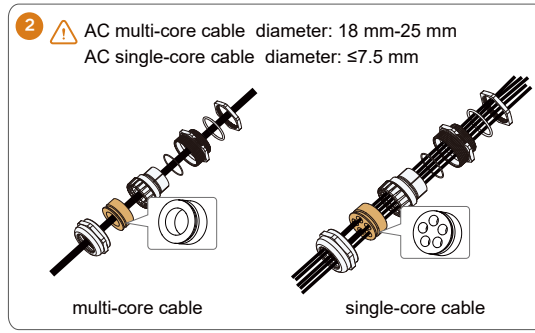

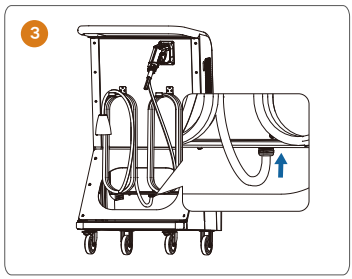

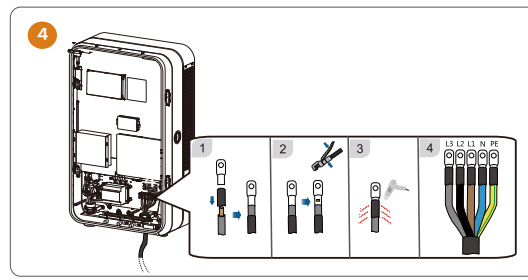

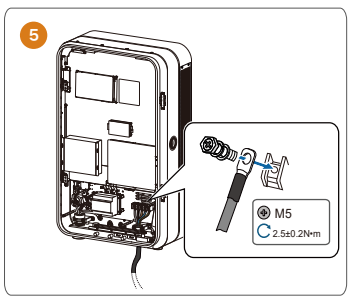

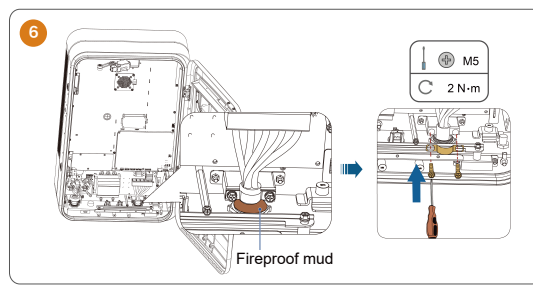

- 2.3.5 Connect the charger to the Ethernet cable. / Installation des Ethernetkabels. / Instalación del cable Ethernet. / Installation du câble Ethernet. / Installazione del cavo Ethernet. / Installatie van Ethernet-kabel. / Podłączyć ładowarkę do Internetu. / Koble laderen til Ethernet-kabelen. / وصِّل الشاحن بكَابل إيثرنت.

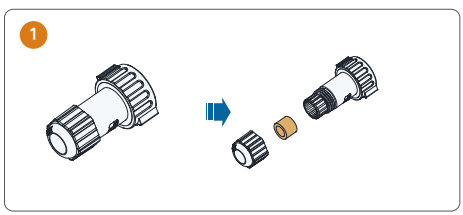

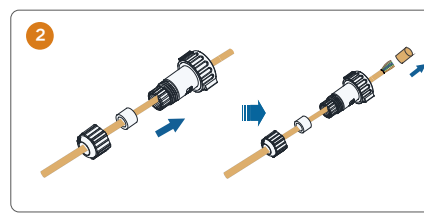

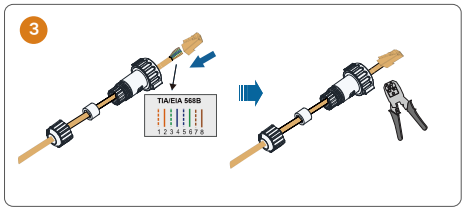

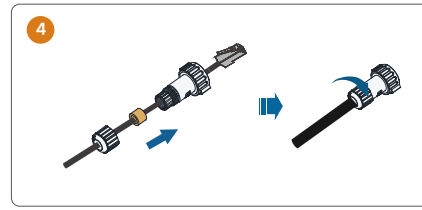

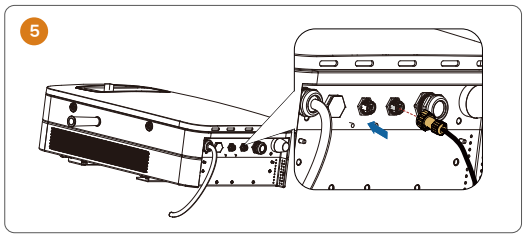

⚠ The Ethernet cable is plugged in the RJ45 socket “LAN”.

3 Power on and configuration / Einschalten und Konfigurieren / Encendido y configuración / Mise sous tension et configuration / Accensione e configurazione / Inschakeling en configuratie / Włączanie zasilania i konfigurowanie / Slik slår du på laderen og konfigurerer den / التشغيل والتكوين

3.1 SIM Card Installation And Power On(If you don't need to install a sim card, you can just check and power on the charger). / SIM-Karte einsetzen und einschalten (Wenn Sie keine SIM-Karte einsetzen müssen, können Sie die Ladestation einfach prüfen und einschalten.) / Instalación de la tarjeta SIM y encendido (si no tiene que instalar una tarjeta SIM, puede simplemente marcar y encender el cargador). / Installation de la carte SIM et mise sous tension (si vous n'avez pas besoin d'installer une carte SIM, vous pouvez simplement contrôler et mettre sous tension le chargeur). / Installazione della scheda SIM e accensione (se non è necessario installare una scheda SIM, è sufficiente verificare e accendere il caricatore). / Installatie van de simkaart en inschakeling (als u geen simkaart hoeft te installeren, gaat u direct over tot inschakeling van de oplader). / Wkładanie karty SIM i włączanie zasilania (Jeśli wkładanie karty SIM nie jest wymagane, można tylko sprawdzić i włączyć zasilanie ładowarki). / Installere SIM-kort og slå på laderen (hvis du ikke trenger å installere et SIM-kort, kan du bare sjekke og slå på laderen). / تركيب بطاقة SIM وتشغيلها (يُمكنك فقط التحقق مِن الشاحِن وتشغيله، إذا لم تكن بحاجة إلى تركيب بطاقة SIM).

- A monthly data plan of 500M is recommended for the SIM card.

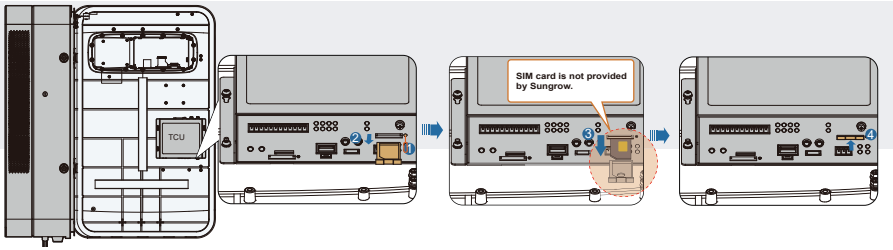

1. Open the door, TCU mounted on the inside of the door, remove the slot with the sim card pin(note: that it is installed in the SIM card slot, not the PSAM card slot);
2. Pull the slot out by hand;
3. Installing the sim card into the card slot;
4. Push the card slot in (note: sim card facing up);
5. Closes the door and locked;
6. Power on the charger, the interface will jump as follows:

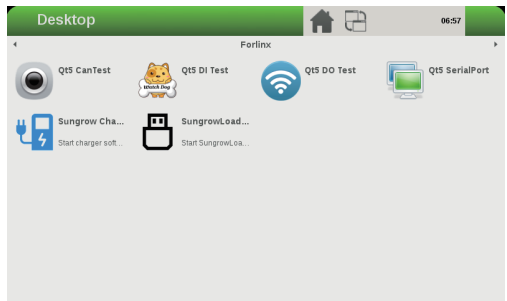

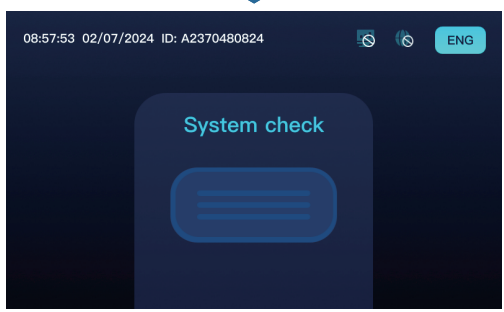

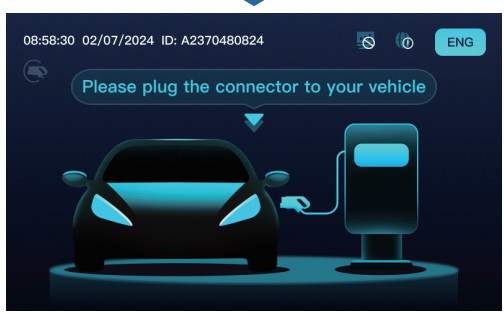

Waiting to jump to the third interface after the charging pile startup is complete, can be configured.

3.2 Network connection / Netzwerkverbindung / Conexión a red / Connexion réseau / Connessione di rete / Netwerkverbinding / Połączenie z siecią / Nettverkstilkobling / الاتصَال بالشبكة

- 3.2.1 Login Operation and Maintenace Mode. / Anmeldevorgang und Wartungsmodus. / Inicio de sesión en modo de operación y mantenimiento. / Mode de fonctionnement et de maintenance. / Login e modalità di manutenzione. / Aanmelding voor werking en onderhoud / Logowanie do trybu obsługi i konserwacji. / Påloggingsdrift og vedlikeholdsmodus. / عملية تسجيل الدخول ووضع الصيّانة.

1. Press the time in the upper left corner of any status page of the client for 4 second.

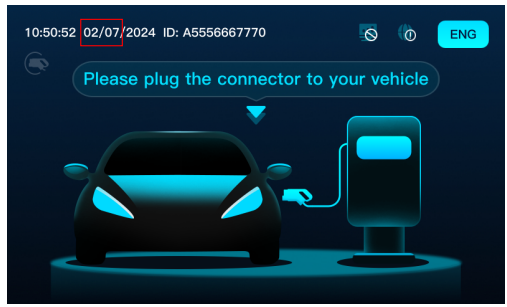

2. in the pop-up dialog box, enter the password ”262924”and click “Enter”, enter operation and maintenance mode.

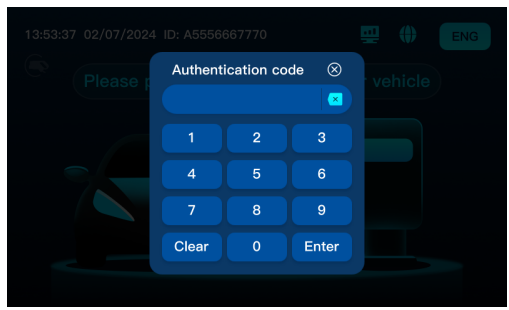

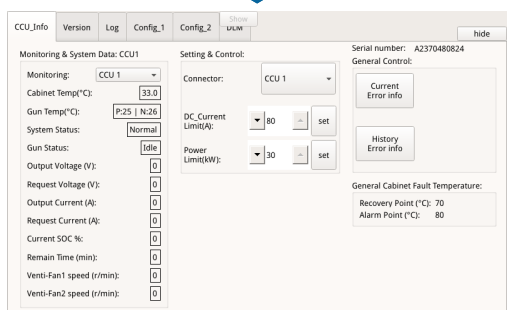

3. Enter the config_1 interface,choose the Network Connection. Wifi, SIM or Eth can be selected.

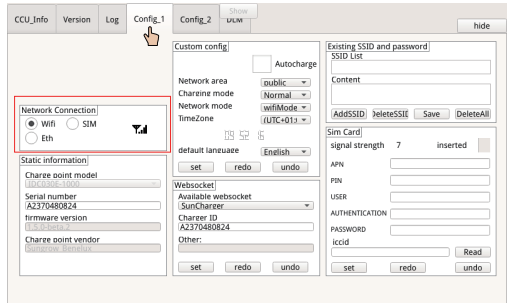

ATTENTION

- The ethernet cable is plugged in the RJ45 socket “LAN”.
- Or the SIM card is inserted (The SIM card should be inserted before powered up).
- Or a strong and stable Wi-Fi connection is present at the charger location.

SIM Mode / SIM-Modus / Modo SIM / Mode SIM / Modalità SIM / SIM-modus / Tryb SIM / SIM-modus / وضع SIM

1. If your sim card has been installed, you can see the inserted is ticked, and then press the “Read” button, you can read the “iccid”. If not, please check whether the sim card is installed, follow “3.1 SIM Card installation” after power off.

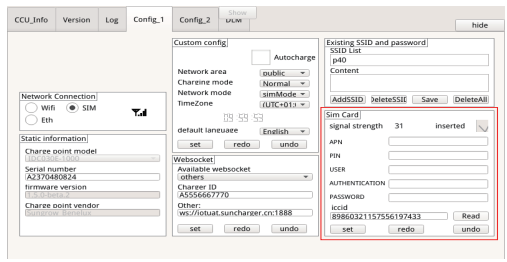

2. Click“APN”and enter APN code, PIN, USER, AUTHENTICATION, PASSWORD(These is required for some SIM cards) in the pop-up dialog box, click set to save and click return.
3. Once you have done all of the above, click the“set” to save.

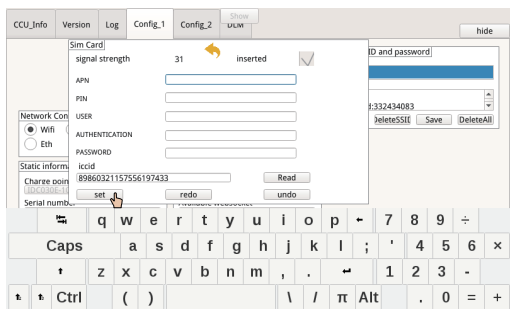

WiFi Mode / WiFi-Modus / Modo WiFi / Mode Wi-Fi / Modalità WiFi / Wifimodus / Tryb Wi-Fi / WiFi-modus / وضع واي فاي

- Add Wifi

1. Click "ADDSSID" and enter SSID and Password in the pop-up dialog box.

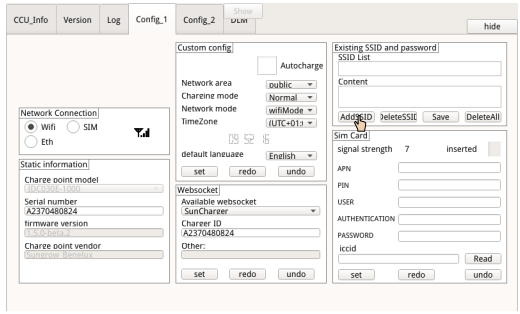

2. Enter SSID and Password in the pop-up dialog box. Click "OK" to save the settings.

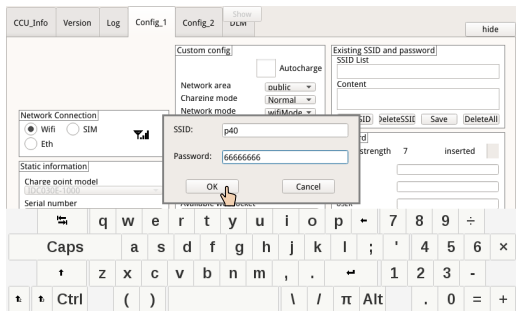

- Delete Wifi

1. Click “SSID List”to select the Wifi to be deleted.

2. Click “DeleteSSID”to delete the settings.

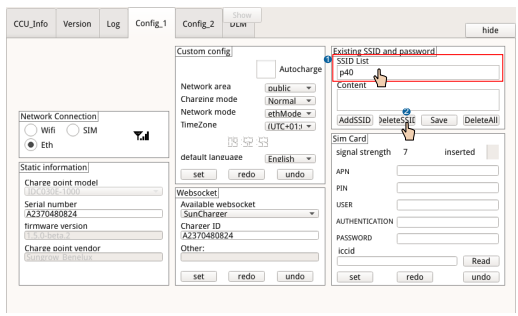

- Edit Wifi

1. Click “SSID List”to select the wifi to be edited.
2. Click the wifi information in “Content”.
3. Edit wifi in the pop-up dialog box.
3. Click “Save” to save the settings.

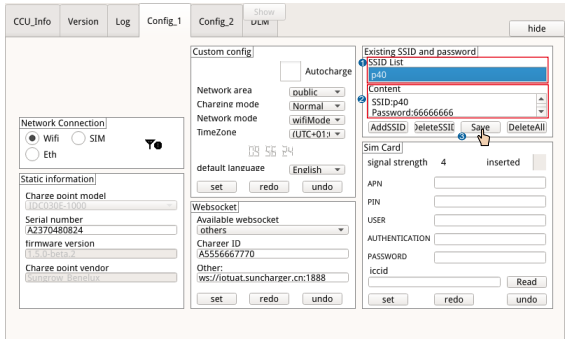

- Delete all Wifi

  Click "DeleteAll" to delete all Wifi.

Ethernet Mode / Ethernet-Modus / Modo Ethernet / Mode Ethernet / Modalità Ethernet / Ethernetmodus / Tryb Ethernet / Ethernet-modus / وضع الإيثرنت

Just choose the ETH mode, it will get the IP automatically, no need to do any setup!

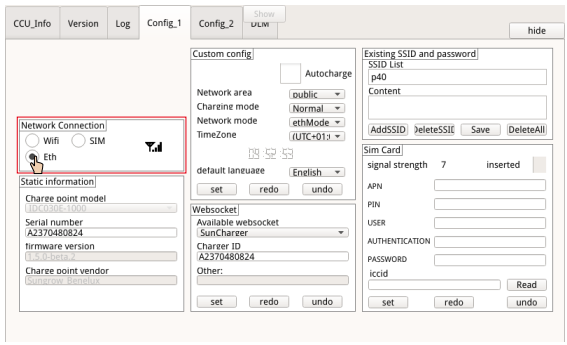

Custom config / Benutzerdefinierte Konfiguration / Configuración personalizada / Configuration personnalisée / Configurazione personalizzata / Aangepaste configuratie / Niestandardowa konfiguracja / Egendefinert konfigurasjon / تكوين مخصص

1. If your network is on a dedicated network, select private for the network area, otherwise select public.
2. If you want to use the "Autocharge" function, please select it.
3. Choose the charging mode, "Normal" or "plug&play".
4. Choose the time zone according to your needs.
5. Once you have done all of the above, click the “set” to save.
6. If you don’t need to make other settings please restart the charger.(When AC input shutdown, make sure the screen is black(wait 15s) and the power on).

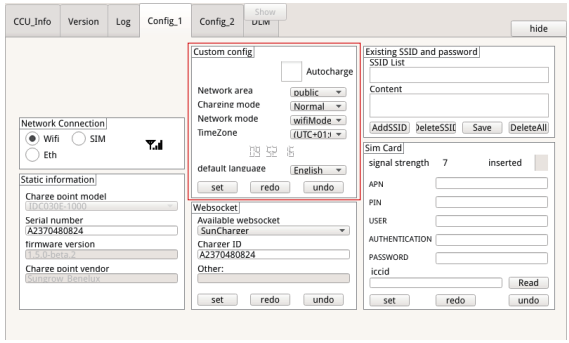

- If you don't have any network, choose normal mode, you can use the RFID card inside the package to start charging; choose plug&play mode, you just need to plug the charging gun into the car to start charging automatically.
- If you connect to the network, choose normal mode, you need to add the ID of the RFID card inside the package to the platform you connect to, so that after connecting to the platform, you can use the RFID card to charge, or choose other startup methods provided by the platform, when you choose the plug&play mode, you need to add the charger ID as an idtag to the platform, so that the charger ID can be used as an idtag.
- When you choose to enable the Autocharge function, you need to add the vehicle MAC to the platform so that the platform can start charging with authentication.

Websocket setting / Websocket-Einstellung / Configuración de WebSocket / Paramètres du WebSocket / Impostazione WebSocket / Websocket-instelling / Ustawienie Websocket / Websocket-innstilling / إعداد مقبس الويب

- If you want to connected others platform, default connection to the suncharger platform.

1. Click the “Available websocket”drop-down menu to select "Others".

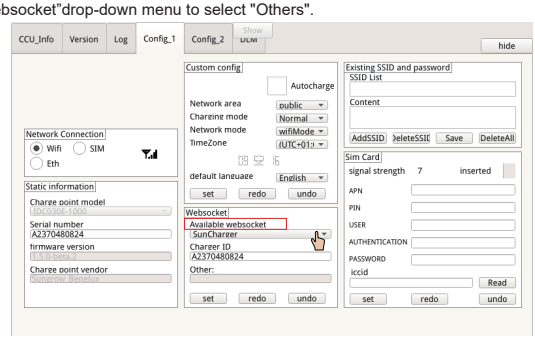

2. Insert the websocket address and chargeID in the pop-up dialog box, click set to save and click return.

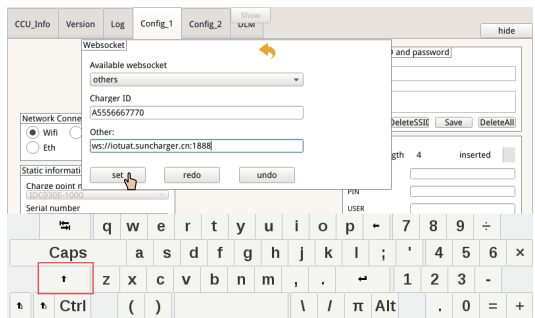

- When you enter the WebSocket’s address in the pop-up dialog box, the WebSocket’s address should not include the Charger ID at the end. For example, ws://central.example.com/ocpp.

- If you need to enter special symbols such as _ or :, please press ↑ to go to.

3. Click set to save the settings.

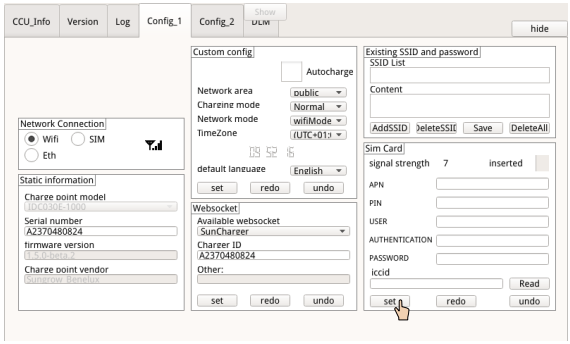

4. Click the “hide” button in the top right corner of the screen to exit maintenance mode.

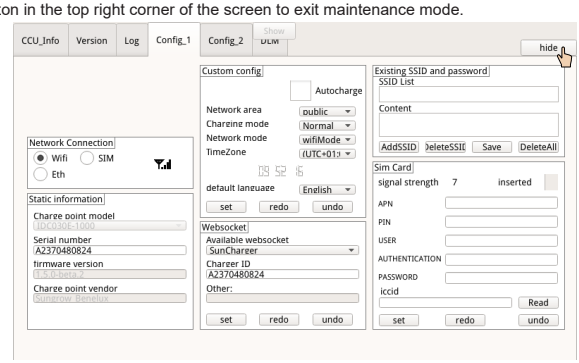

5. Restart the charger.(When AC input shutdown,make sure the screen is black(wait 15s) and the power on).

3.3 Icon / Symbol / Icono / Icône / Icona / Pictogram / Ikona / Ikon / أيقونة

Icon	Description
	When there is a network & a backend connection, you’ll see this logo on the main page.
	When there is a NO network connection, you’ll see this logo on the main page.
	When there is a network connection but no backend, you’ll see this logo on the main page.
	Sungrow maintenance platform not connected.
	Sungrow maintenance platform is connected.

- All setup is complete and you can charge the EV next!

4 iEnergyCharge App / iEnergyCharge App / Aplicación iEnergyCharge / App iEnergyCharge / iEnergyCharge-app / Aplikacja iEnergyCharge / iEnergyCharge-appen / iEnergyCharge تطبيق

1 Download and install the App

iEnergyCharge App

2 For more detailed information regarding the use of iEnergyCharge App, please scan the QR code below to view the manual.

5 Q&A / F&A / Preguntas y respuestas / Questions et réponses / Domande e Risposte / Vraag en antwoord / Pytania i odpowiedzi / Problemløsning / سؤال وجواب

Q: Stays on the desktop after power on, does not enter the system check interface

A: Click on sungrow charger software to start it

Q: The network icon shows that the network cannot be connected.

A: Check whether the network mode is correctly selected and the network area is correctly selected, if using ETH networking, please check whether the network cable interface is correct, do not plug into the RVSD interface; If you use Wi-Fi for networking, please check whether the Wi-Fi password is correct, and make sure there is no blank option in the "SSID list", if there is, please delete it; in addition, please make sure that the Wi-Fi hotspot is not more than 5 meters away from the charger.; if it is a sim card networking, please check if the sim card is installed in the correct position first and check whether the sim card is recognised, can be read through the read ICCID, and also confirm whether sim card needs to enter the APN and PIN code and other information.

Q: The network icon shows that there is a network, but it is not possible to connect to the platform.

A: Please check that the WebSocket address and chargeID are correct and that the chargeID is authorised by the platform.

Q: The charging started successfully and stopped immediately.

A: Please check if you have selected the plug&play mode to start charging, in this mode if the platform is connected, please add the chargeID as a legal idtag to the platform.

Q: Unable to charge at full power.

A: Please check if the CCU_info interface DC_current limit and DC_power limit are limited, if yes, please modify it, if not, it may be the vehicle's demand power is small.

More information in the QR code or
at http://support.sungrowpower.com/

SUNGROW
Sungrow Power Supply Co., Ltd.
www.sungrowpower.com

MH002780006

QIMUL M-H002780